Kawasaki

ER650C9F

สมุดภาพอะไหล่

PARTS CATALOG

Kawasaki

ER650C9F

สมุดภาพอะไหล่
รถจักรยานยนต์คาวาซากิ

บริษัท คาวาซากิ มอเตอร์ เอ็นเตอร์ไพรส์ (ประเทศไทย) จำกัด

15 มกราคม 2552

ปี & รหัสประจำรุ่น / Year & Model	'09 ER650C9F	
สี / Color	สีส้ม / KMT.Candy Burnt Orange (15T) สีดำ / KMT.Metallic Diablo Black (15Q)	
หมายเลขเฟรม / Frame No. Range	เริ่มตั้งแต่ / From	ER650C-A27183 ~
หมายเลขเครื่อง / Engine No. Range	เริ่มตั้งแต่ / From	ER650CEA27183 ~

สีส้ม / KMT.Candy Burnt Orange (15T)

สีดำ / KMT.Metallic Diablo Black (15Q)

ชื่ออะไหล่(ไทย) Description(Thai)	ชื่ออะไหล่(อังกฤษ) Description(English)	หมวดที่ Group No.	หมายเลขอะไหล่ / Part No. รถสีส้ม C.B.Orange	รถสีดำ M.D.Black
ฝาครอบไฟหน้า	COVER,HEAD LAMP	63	14091-1587-15T	14091-1587-15Q
ฝาครอบเรือนไมล์	COVER,METER	50	14091-1588-15T	14091-1588-15Q
ฝาครอบท่อไอเสีย	COVER-EXHAUST PIPE	5	49107-0074-6Z	49107-0074-6Z
ฝาครอบท้ายเบาะ-ตัวกลาง	COVER-TAIL,CNT	53	36040-0083-15T	36040-0083-15Q
ฝาครอบท้ายเบาะ-ข้างซ้าย	COVER-TAIL,LH	53	36040-0081-15T	36040-0081-15Q
ฝาครอบท้ายเบาะ-ข้างขวา	COVER-TAIL,RH	53	36040-0082-15T	36040-0082-15Q
บังโคลนหน้า	FENDER-FRONT,FR	35	35004-0110-15T	35004-0110-15Q
กระบังเครื่องยนต์-ข้างซ้าย	SHROUD,LH	64	49125-0033-15T	49125-0033-15Q
กระบังเครื่องยนต์-ข้างขวา	SHROUD,RH	64	49125-0034-15T	49125-0034-15Q
ถังน้ำมัน	TANK-COMP-FUEL	48	51086-5165-15T	51086-5164-15Q

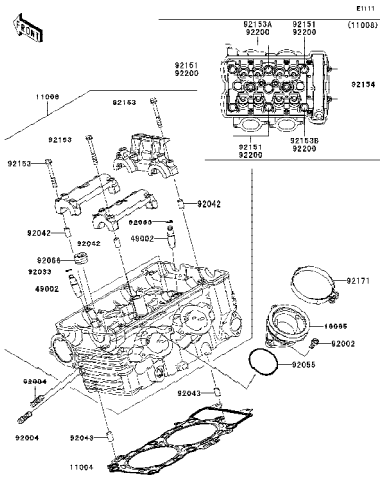

1 Cylinder Head - ฝาสูบ

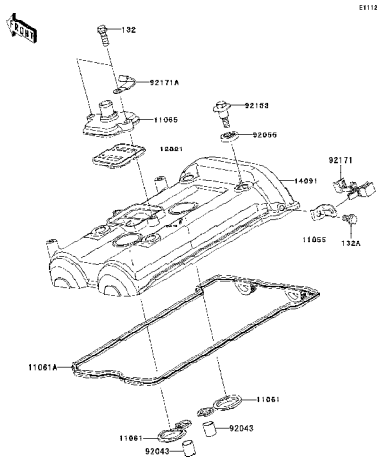

2 Cylinder Head Cover - ฝาครอบฝาสูบ

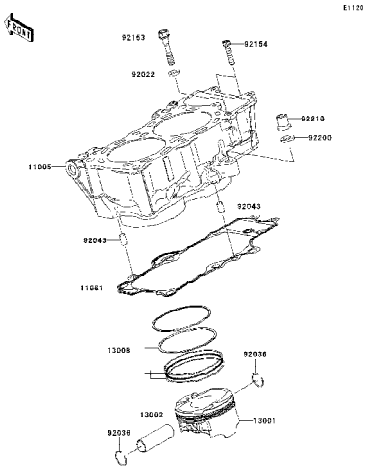

3 Cylinder/Piston(s) - เสื้อสูบ/ลูกสูบ

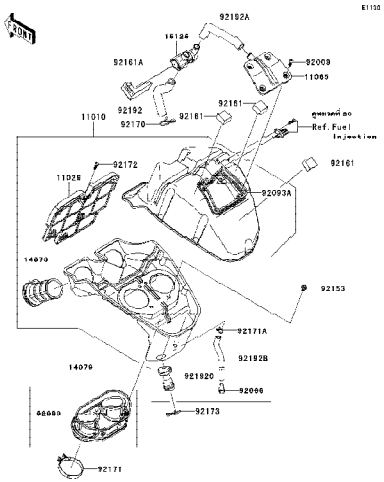

4 Air Cleaner - หม้อกรองอากาศ

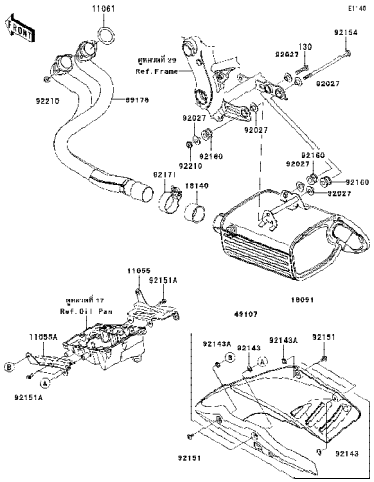

5 Muffler(s) - ท่อไอเสีย

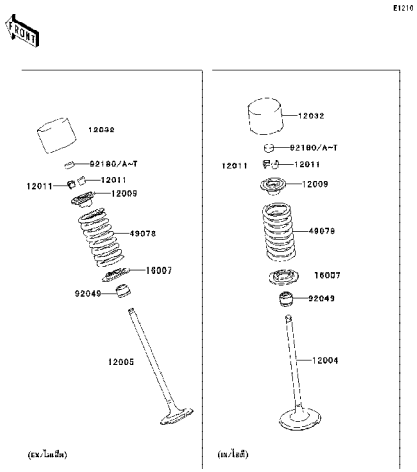

6 Valve(s) - วาวล์

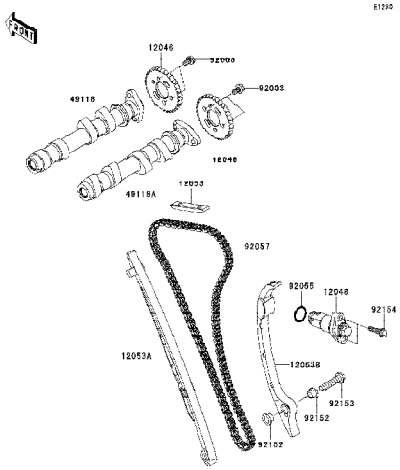

7 Camshaft(s)/Tensioner - เพลาราวลิ้น/ตัวดันโซ่

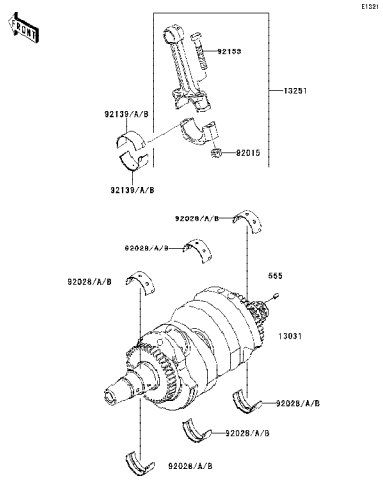

8 Crankshaft - เพลาข้อเหวี่ยง

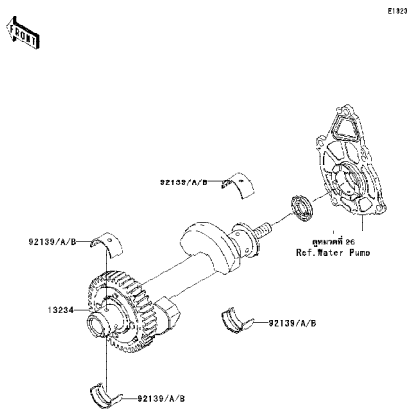

9 Balancer - บาลานเซอร์

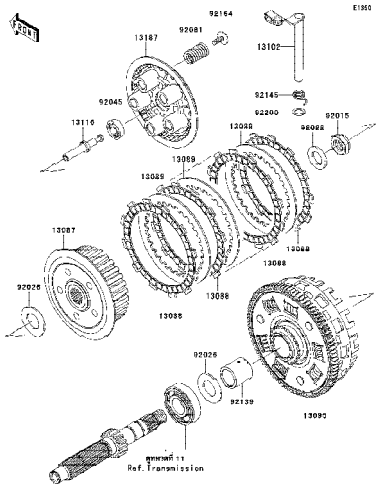

10 Clutch - คลัช

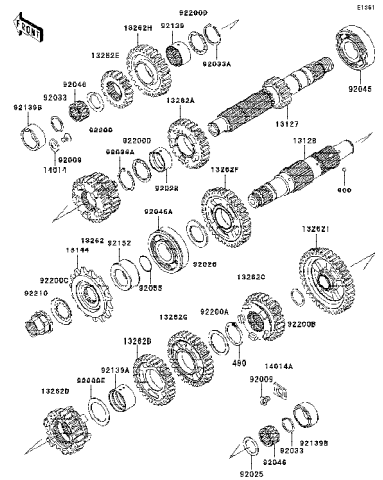

11 Transmission - เฟืองเกียร์ถ่ายทอดกำลัง

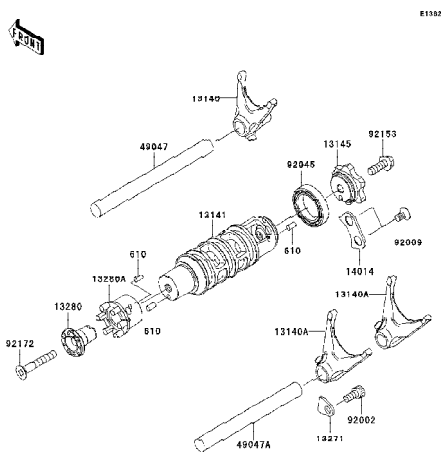

12 Gear Change Drum/Shift Fork(s) - กระปุก/ก้ามปูเกียร์

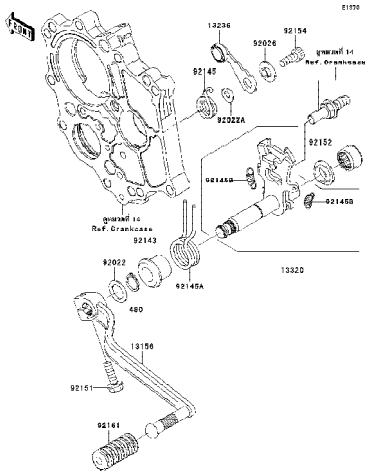

13 Gear Change Mechanism - คันเกียร์

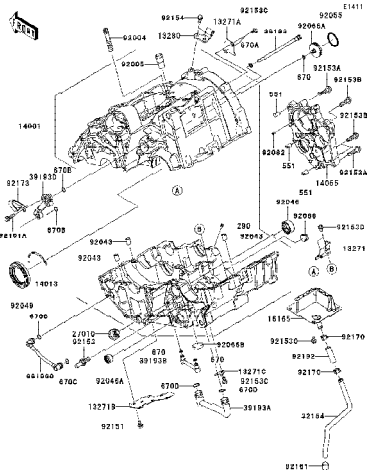

14 Crankcase - แคร้งเครื่องยนต์

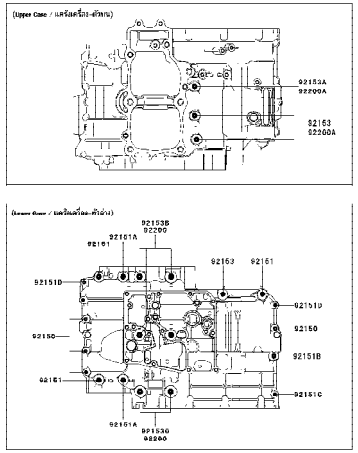

15 Crankcase Bolt Pattern - แบบแสดงตำแหน่งโบลท์แคร้งเครื่องยนต์

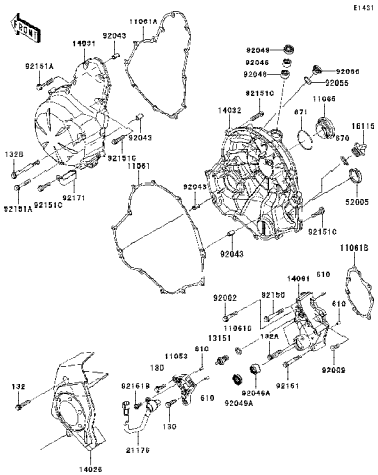

16 Engine Cover(s) - ฝาครอบเครื่องยนต์

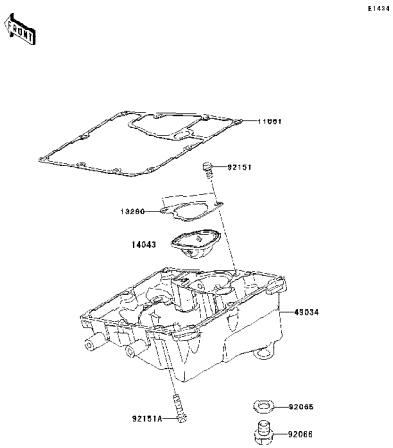

17 Oil Pan - อ่างน้ำมันเครื่อง

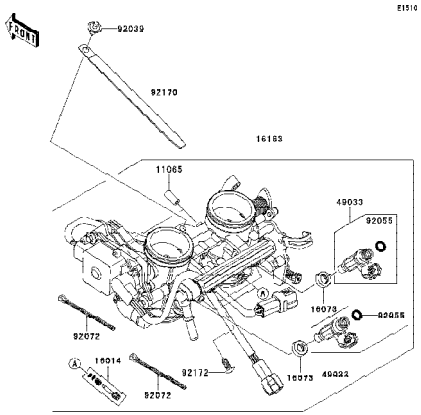

18 Throttle - ชุดลิ้นปีกผีเสื้อ

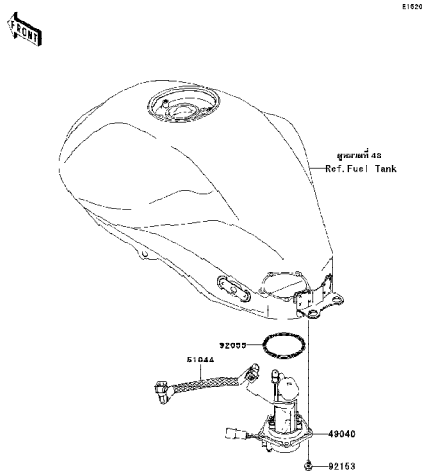

19 Fuel Pump - ปั๊มน้ำมันเชื้อเพลิง

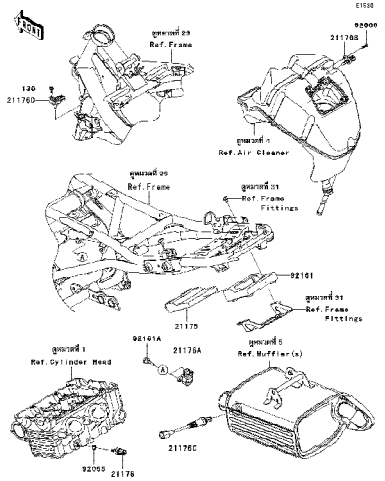

20 Fuel Injection - ตัววัดและส่งสัญญาน

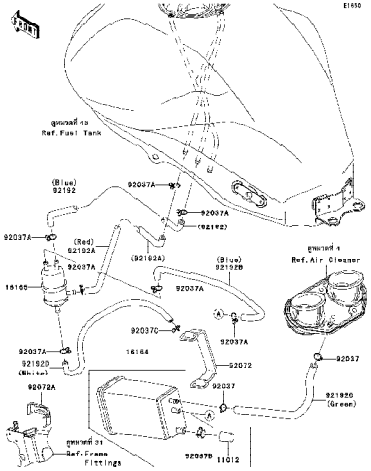

21 Fuel Evaporative System - ระบบควบคุมไอน้ำมันเชื้อเพลิง

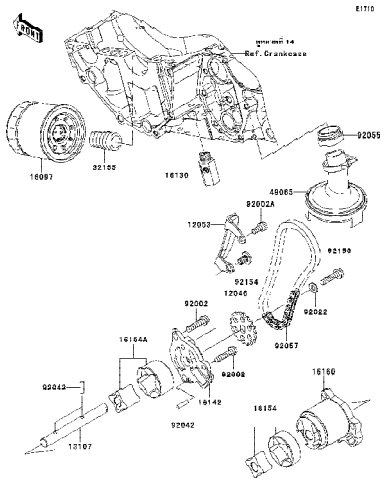

22 Oil Pump - ปั๊มน้ำมันเครื่อง

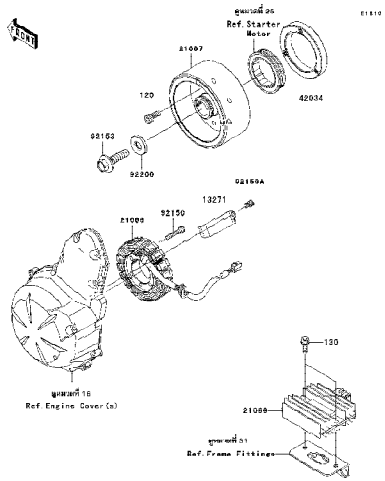

23 Generator - แม็กนีโต

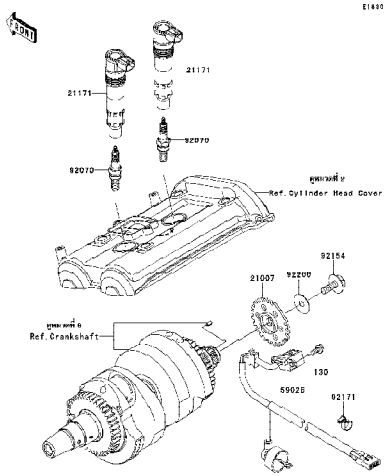

24 Ignition System - คอยล์หัวเทียน

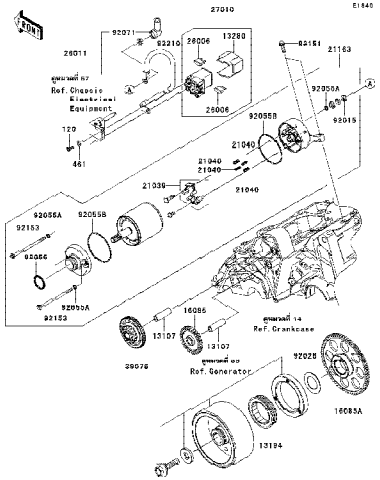

25 Starter Motor - มอเตอร์สตาร์ท

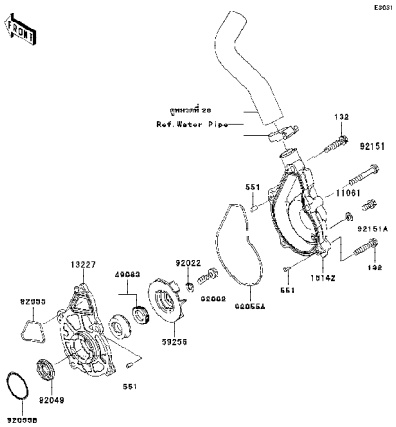

26 Water Pump - ปั๊มน้ำ

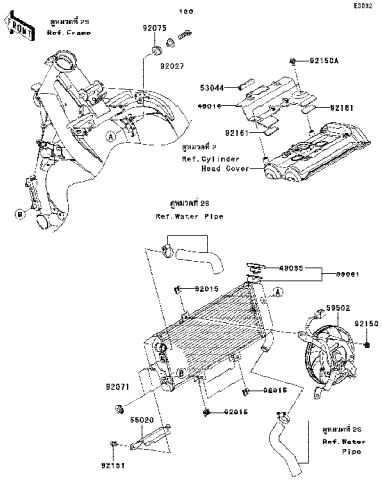

27 Radiator - หม้อน้ำ

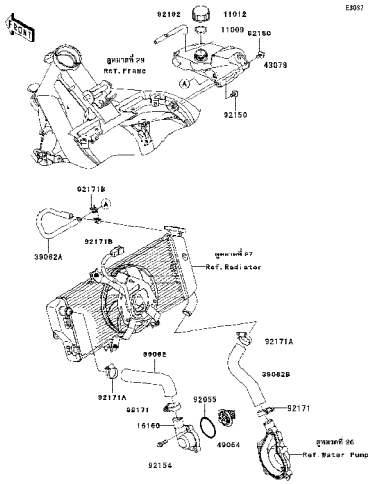

28 Water Pipe - ท่อน้ำ

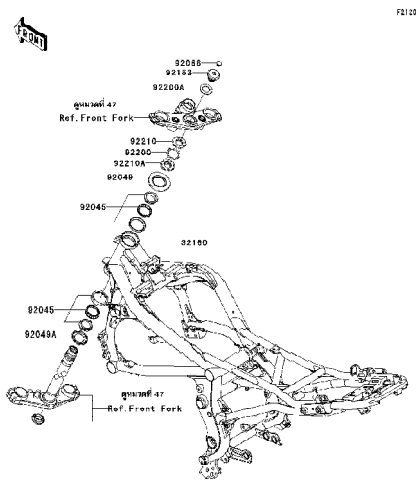

29 Frame - เฟรม

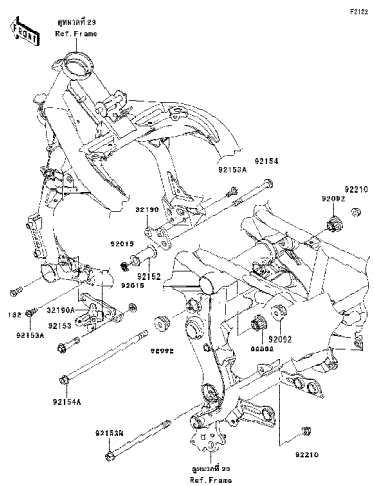

30 Engine Mount - ส่วนประกอบในการยึดเครื่องยนต์

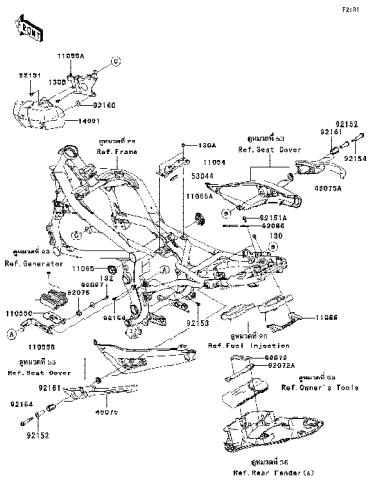

31 Frame Fittings - ส่วนประกอบการยึดอุปกรณ์ต่างๆ

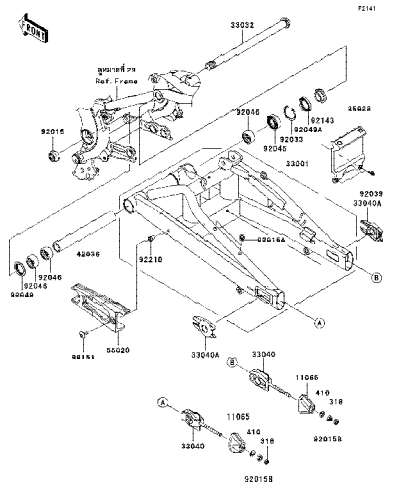

32 Swingarm - สวิงอาร์ม

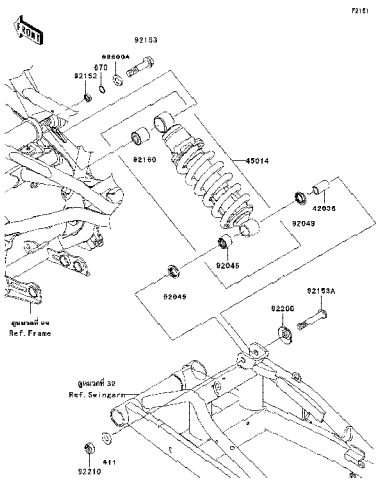

33 Suspension/Shock Absorber - ส่วนประกอบการยึดโช้คอัพหลัง

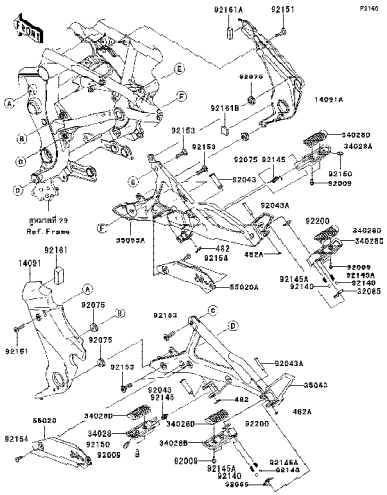

34 Footrests - พักเท้า

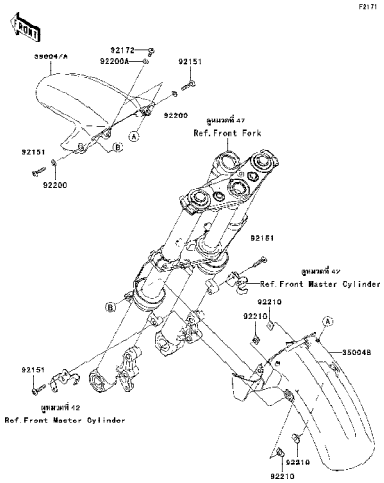

35 Front Fender(s) - บังโคลนหน้า

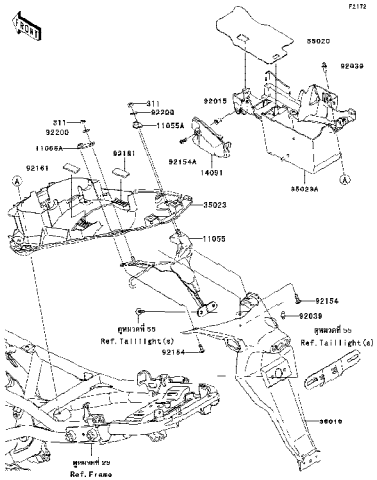

36 Rear Fender(s) - บังโคลนหลัง

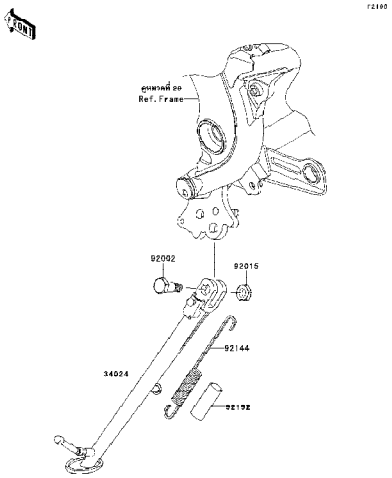

37 Stand(s) - ขาตั้ง

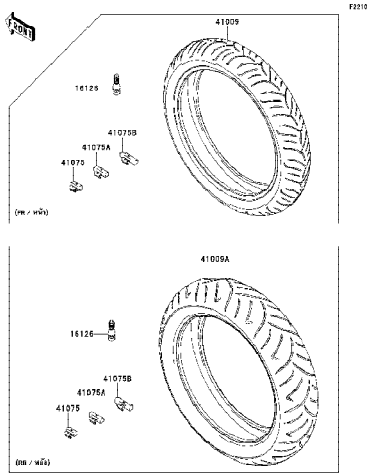

38 Tires - ยางล้อ

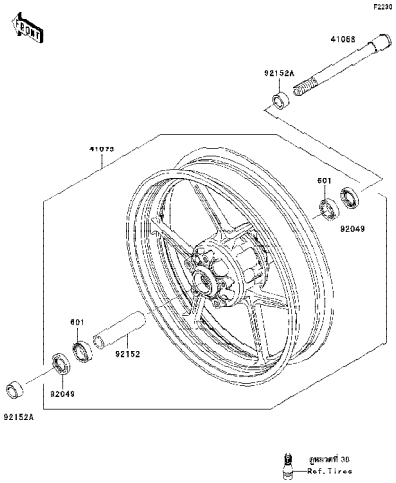

39 Front Hub - ดุมล้อหน้า

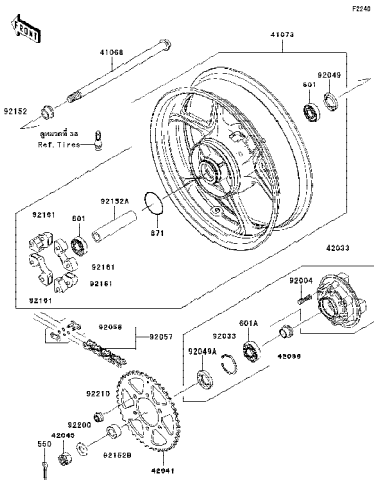

40 Rear Hub - ดุมล้อหลัง

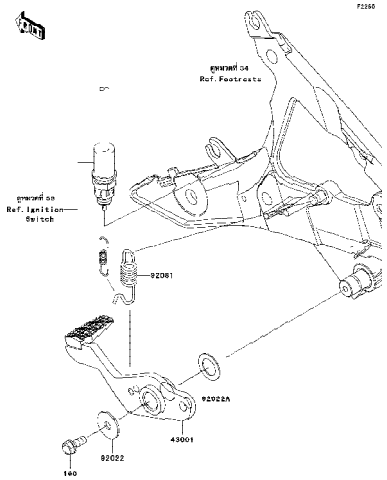

41 Brake Pedal - คันเหยียบเบรค

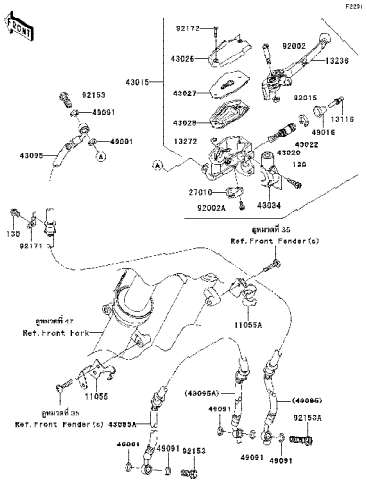

42 Front Master Cylinder - แม่ปั๊มเบรคหน้า

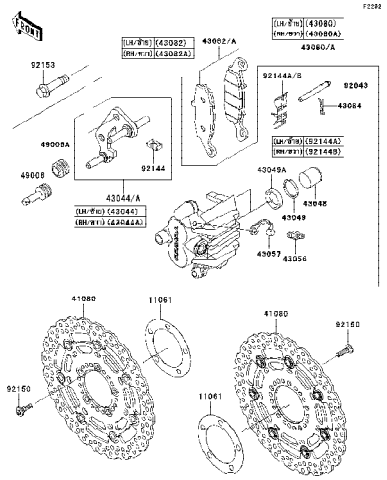

43 Front Brake - เบรคหน้า

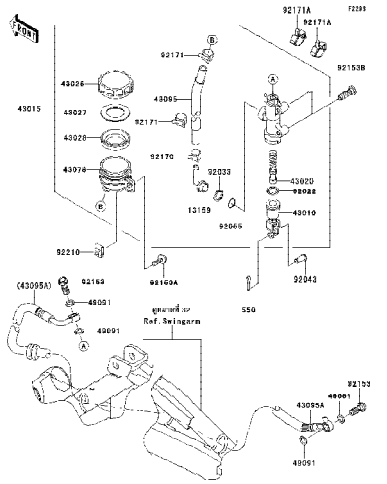

44 Rear Master Cylinder - แม่ปั๊มเบรคหลัง

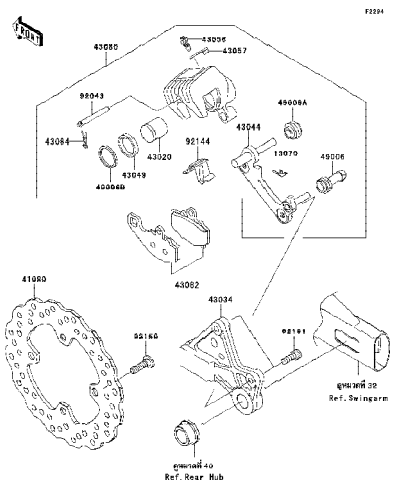

45 Rear Brake - เบรคหลัง

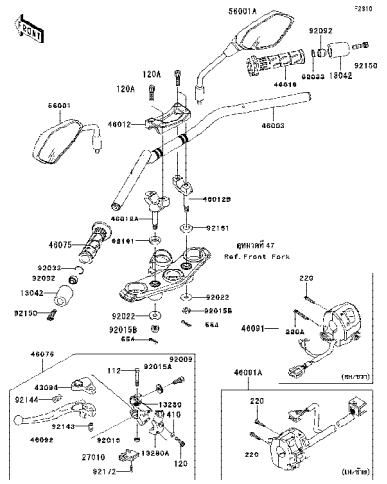

46 Handlebar - แฮนเดิ้ลบาร์

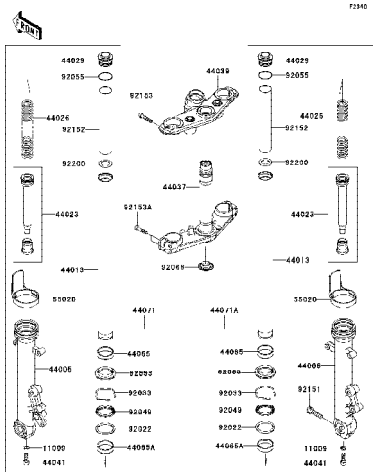

47 Front Fork - โช้คอัพหน้า

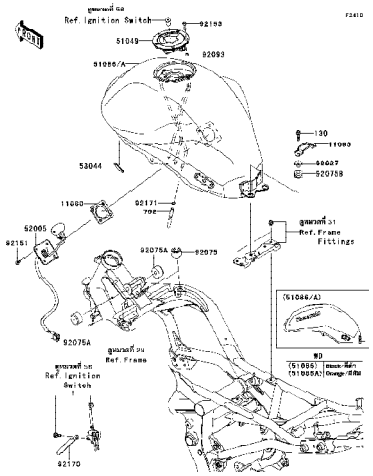

48 Fuel Tank - ถังน้ำมัน

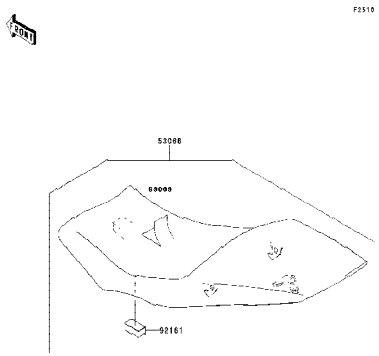

49 Seat - เบาะนั่ง

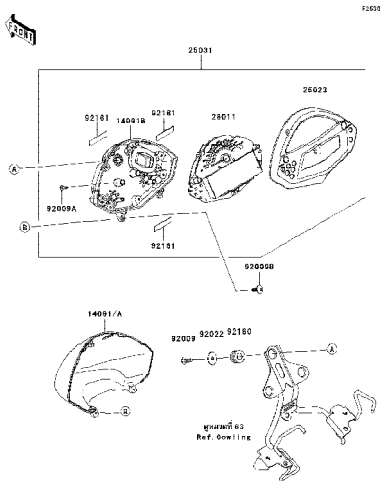

50 Meter(s) - ชุดมิเตอร์

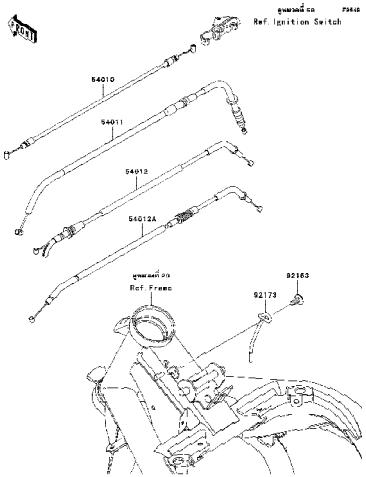

51 Cables - สายต่างๆ

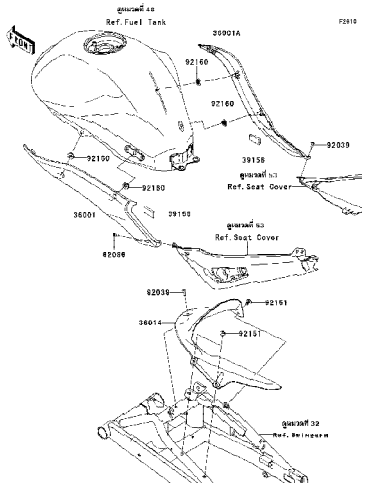

52 Side Covers/Chain Cover - ฝาครอบข้าง/บังโซ่

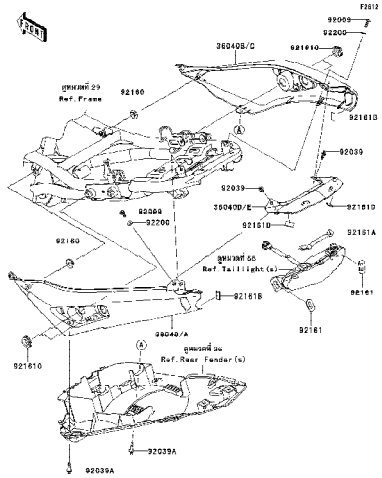

53 Seat Cover - ฝาครอบท้ายเบาะ

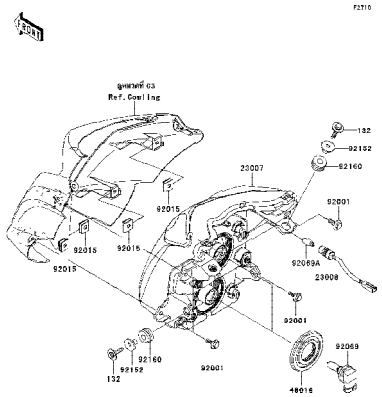

54 Headlight(s) - ไฟหน้า

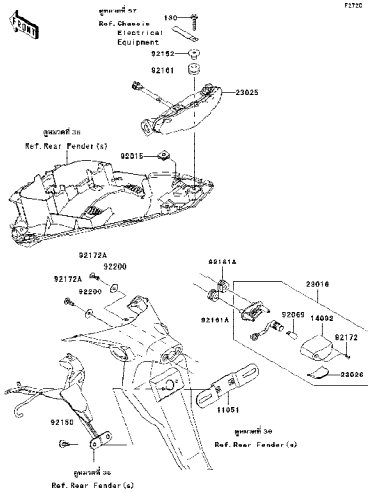

55 Taillight - ไฟท้าย

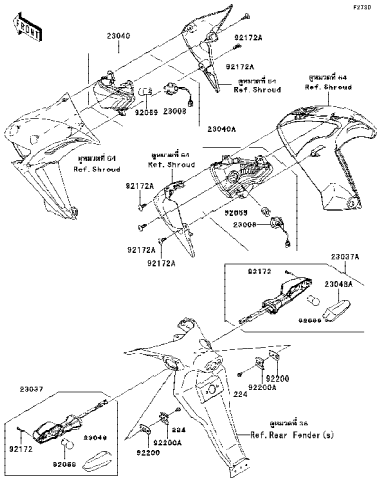

56 Turn Signals - ไฟเลี้ยว

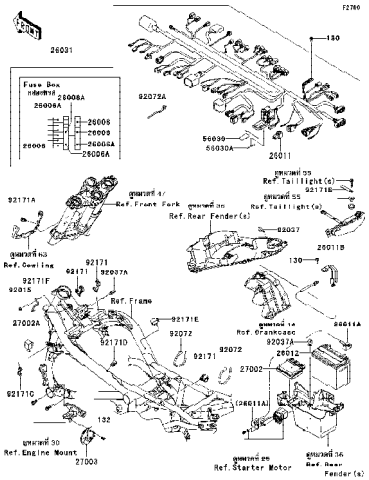

57 Chassis Electrical Equipment - อุปกรณ์ไฟฟ้าต่างๆ

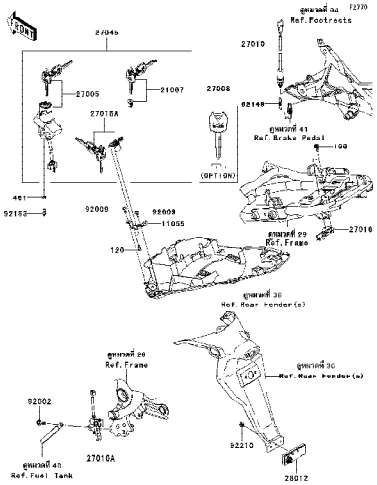

58 Ignition Switch - สวิทช์กุญแจ

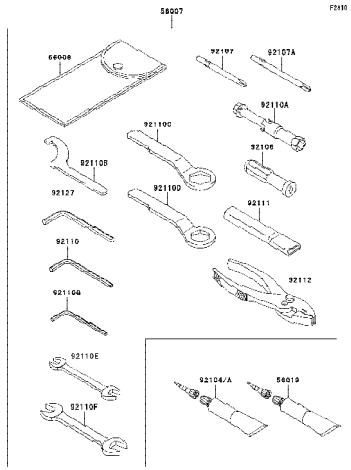

59 Owner's Tools - เครื่องมือประจำรถ

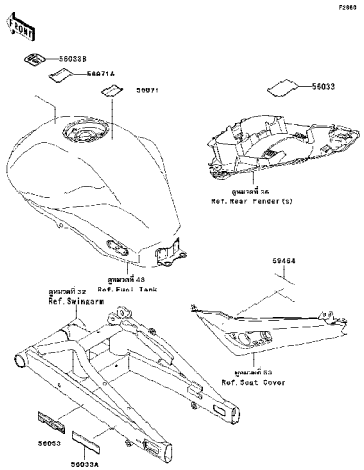

60 Labels - ป้ายเตือนต่างๆ

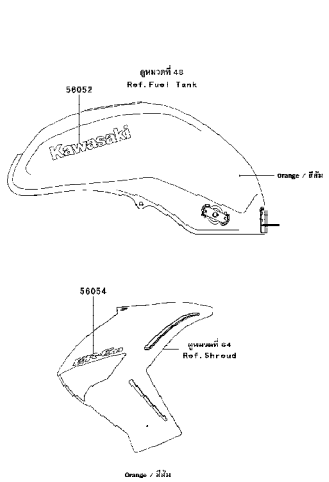

61 Decals(Orange) - ลายสติ๊กเกอร์ - รถสีส้ม

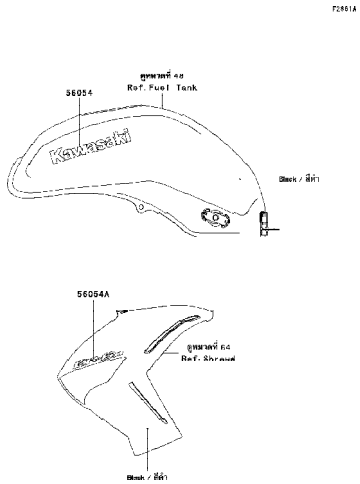

62 Decals(Black) - ลายสติ๊กเกอร์(รถสีดำ)

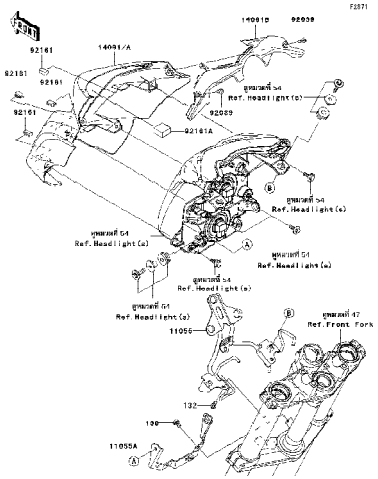

63 Cowling - แฟริ่ง

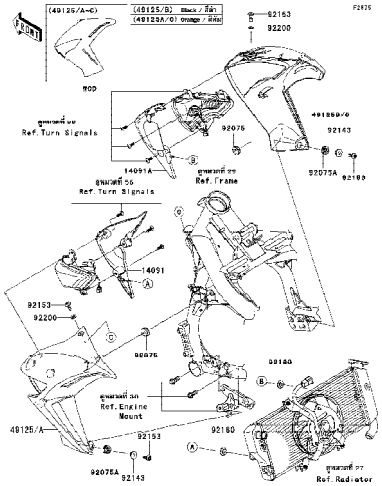

64 Shroud - กระบังเครื่องยนต์

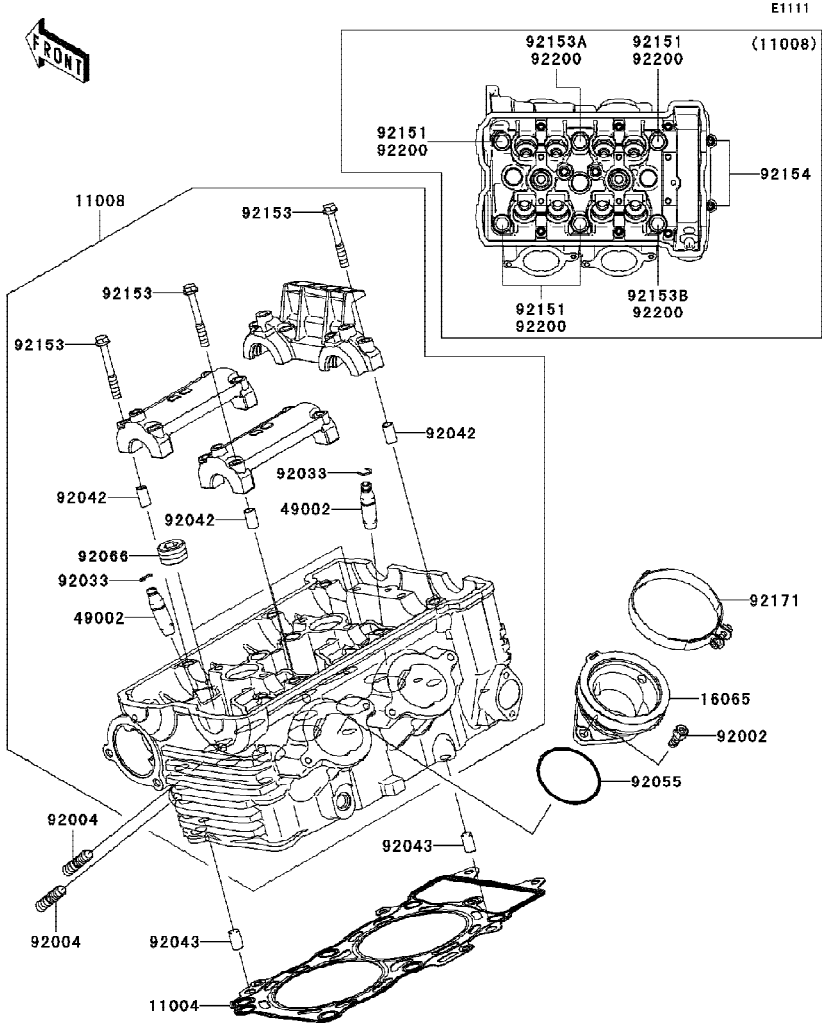

Ref No.	Part No. หมายเลขอะไหล่	Description-English ชื่ออะไหล่-อังกฤษ	Description-Thai ชื่ออะไหล่-ไทย	Quantity-ER650 '09 C9F
11004	11004-0064	GASKET-HEAD	ปะเก็นฝาสูบ	1
11008	11008-0182	HEAD-COMP-CYLINDER	ชุดฝาสูบ	1
16065	16065-0024	HOLDER,THROTTLE BODY	หน้าแปลนชุดลิ้นปีกผีเสื้อ	2
49002	49002-1116	GUIDE-VALVE	ปลอกวาวล์	AR
92002	92002-1143	BOLT,6X16	โบลท์ 6X16 มม.	4
92004	92004-0025	STUD,8X22	หลักยึดท่อไอเสีย 8X22 มม.	4
92033	92033-1247	RING-SNAP	คลิปล็อค	8
92042	92042-007	PIN,DOWEL,6.3X8X14	สลักบูช	6
92043	92043-1567	PIN,8X14	สลัก 8X14 มม.	2
92055	92055-1600	RING-O,47X1.9	โอริง 47X1.9 มม.	2
92066	92066-0002	PLUG,PT1/2X12.5	น็อต	3
92151	92151-1152	BOLT,10X158	โบลท์ 10X158 มม.	4
92153	92153-0339	BOLT,6X45	โบลท์ 6x45 มม.	12
92153A	92153-0972	BOLT,FLANGED-SMALL,10X176	โบลท์ 10X176 มม.	1
92153B	92153-1321	BOLT,FLANGED-SMALL,10X80	โบลท์ 10X80 มม.	1
92154	92154-0116	BOLT,SOCKET,6X30	โบลท์ 6X30 มม.	2
92171	92171-1089	CLAMP	เข็มขัดรัด	2
92200	92200-0363	WASHER,10.5X19X2.3	แหวนรอง 10.5X19X2.3 มม.	6

E1112

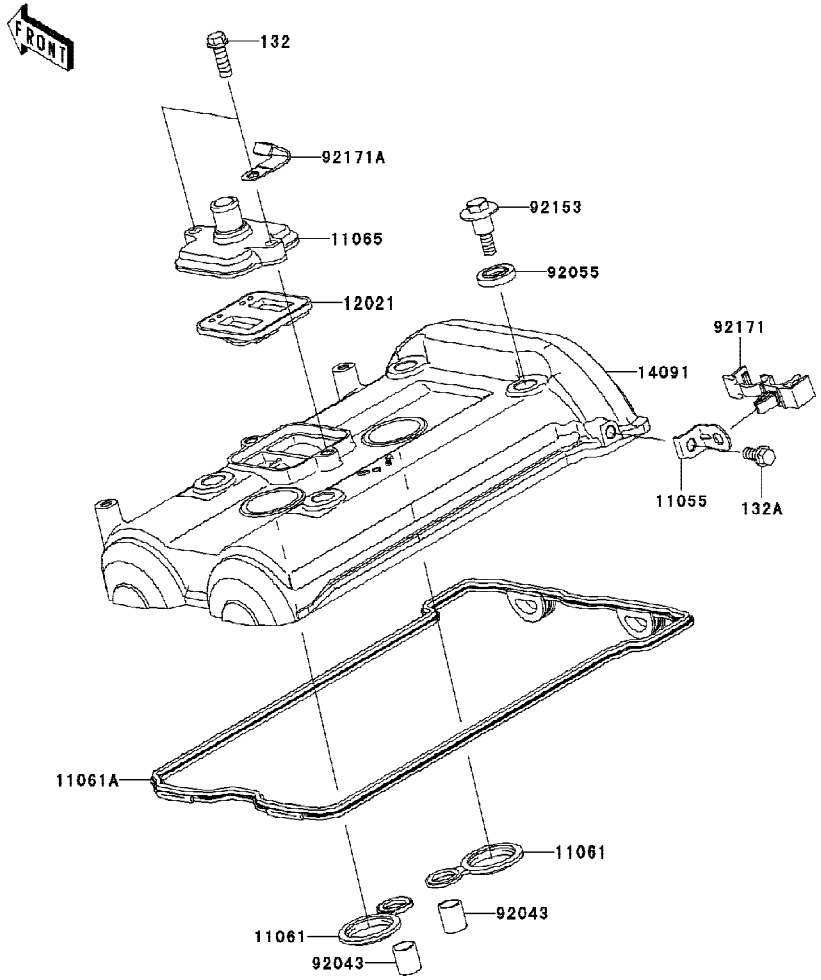

Ref No.	Part No. หมายเลขอะไหล่	Description-English ชื่ออะไหล่-อังกฤษ	Description-Thai ชื่ออะไหล่-ไทย	Quantity-ER650 '09 C9F
11055	11055-1122	BRACKET	ขายึด	1
11061	11061-0105	GASKET,SPARK PLUG HOLE	ปะเก็นช่องหัวเทียน	2
11061A	11061-0170	GASKET,HEAD COVER	ปะเก็นฝาครอบฝาสูบ	1
11065	11065-0286	CAP	ฝาปิด	1
12021	12021-1130	VALVE-ASSY-REED	ชุดรีดวาวล์	1
14091	14091-1702	COVER,HEAD	ฝาครอบ	1
92043	92043-4009	PIN,12X14	สลัก 10.1X12X14 มม.	2
92055	92055-0195	RING-O,HEAD COVER BOLT	โอริง	4
92153	92153-0793	BOLT,HEAD COVER	โบลท์	4
92171	92171-0789	CLAMP,BRAKE HOSE	ตัวคล้องท่อน้ำมันเบรค	1
92171A	92171-0813	CLAMP	ตัวคล้อง	1
132	132BA0618	BOLT-FLANGED-SMALL,6X18	โบลท์ 6X18 มม.	2
132A	132BB0612	BOLT-FLANGED-SMALL,6X12	โบลท์ 6X12 มม.	1

E1120

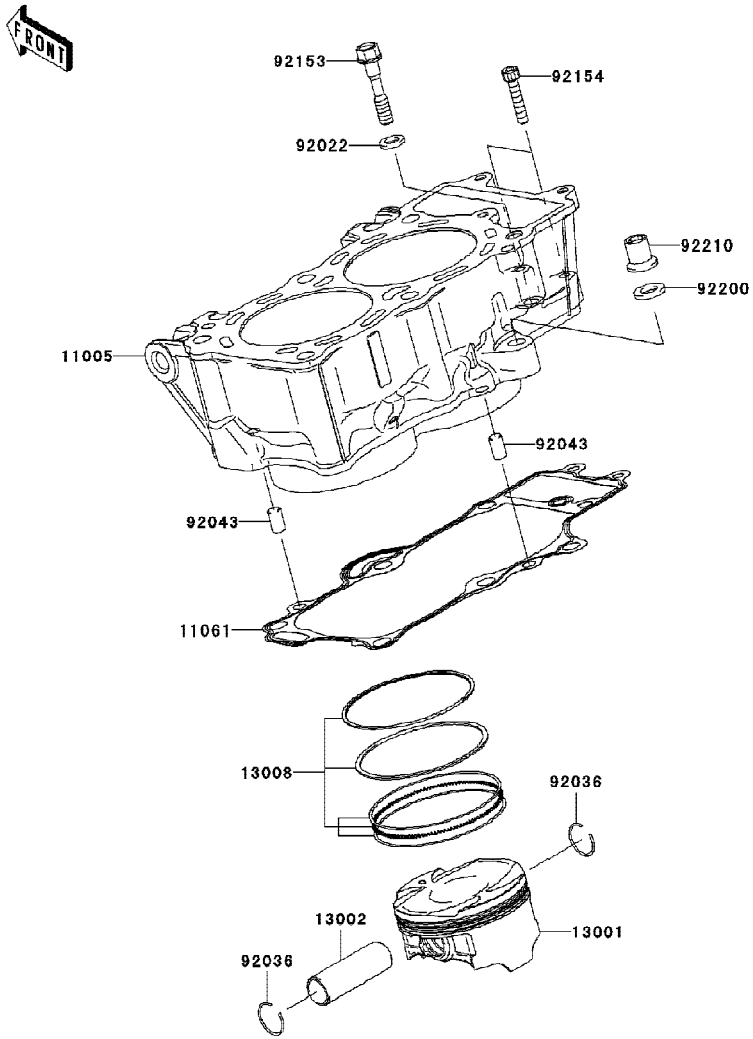

Ref No.	Part No. หมายเลขอะไหล่	Description-English ชื่ออะไหล่-อังกฤษ	Description-Thai ชื่ออะไหล่-ไทย	Quantity-ER650 '09 C9F
11005	11005-0114	CYLINDER-ENGINE	เสื้อสูบ	1
11061	11061-0171	GASKET,CYLINDER BASE	ปะเก็นเสื้อสูบ	1
13001	13001-0087	PISTON-ENGINE	ลูกสูบ สแตนดาร์ด	2
13002	13002-0007	PIN-PISTON	สลักลูกสูบ	2
13008	13008-1196	RING-SET-PISTON	แหวนลูกสูบ สแตนดาร์ด	2
92022	92022-1401	WASHER,9X15.5X2	แหวนรอง 9X15.5X2 มม.	1
92036	92036-008	RING-SNAP,PISTON PIN	คลิปล็อคสลักลูกสูบ	4
92043	92043-1567	PIN,8X14	สลัก 8X14 มม.	2
92153	92153-1011	BOLT,8X43	โบลท์ 8X43 มม.	1
92154	92154-0116	BOLT,SOCKET,6X30	โบลท์ 6X30 มม.	2
92200	92200-0363	WASHER,10.5X19X2.3	แหวนรอง 10.5X19X2.3 มม.	1
92210	92210-0223	NUT	น็อต	1

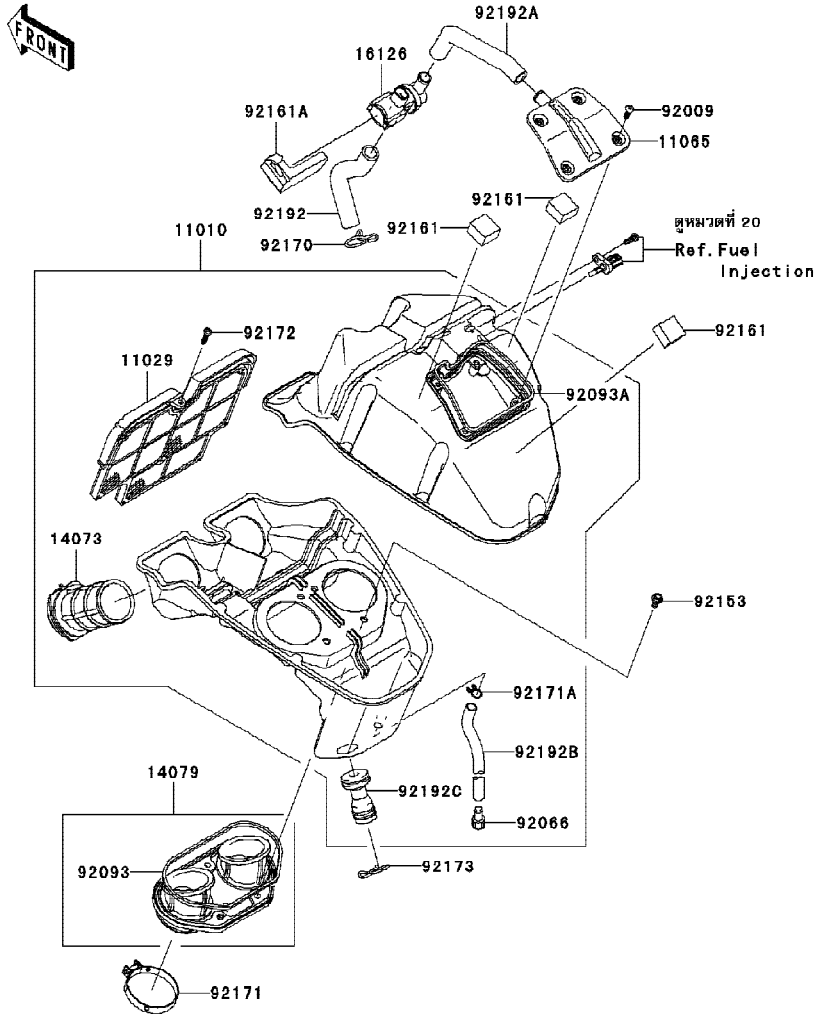

E1130

Ref No.	Part No. หมายเลขอะไหล่	Description-English ชื่ออะไหล่-อังกฤษ	Description-Thai ชื่ออะไหล่-ไทย	Quantity-ER650 '09 C9F
11010	11010-0156	FILTER-ASSY-AIR	ชุดหม้อกรองอากาศ	1
11029	11029-0011	ELEMENT-ASSY-AIR FILTER	ไส้กรองอากาศ (ชุด)	1
11065	11065-0120	CAP,UPPER CASE	ฝาปิดหม้อกรองอากาศ	1
14073	14073-0210	DUCT,INLET	ท่อไอดี	2
14079	14079-0066	HOLDER-ASSY	ชุดฝาครอบ	1
16126	16126-0019	VALVE,AIR SWITING	วาวล์อากาศ	1
92009	92009-1984	SCREW,TAPPING,5X16	สกรู 5X16 มม.	4
92066	92066-0127	PLUG,DRAIN,8.5X15	สกรูถ่ายน้ำมัน	1
92093	92093-0046	SEAL	ซีลขอบหน้าแปลนหม้อกรองอากาศ	1
92093A	92093-0142	SEAL,CAP	ซีลยาง	1
92153	92153-0759	BOLT,SOCKET,6X12	โบลท์ 6X12 มม.	4
92161	92161-0302	DAMPER,T=15	ยาง	3
92161A	92161-0309	DAMPER	ยางล็อควาวล์อากาศ	1
92170	92170-1017	CLAMP	เข็มขัดรัดท่อยาง	1
92171	92171-0314	CLAMP	เข็มขัดรัด	2
92171A	92171-1584	CLAMP,DRAIN	เข็มขัดรัดท่อยาง	1
92172	92172-0298	SCREW,TAPPING,5X20	สกรู 5X20 มม.	1
92173	92173-0001	CLAMP,22X2	เข็มขัดรัด 22X2 มม.	1
92192	92192-0232	TUBE,HEAD-ASV	ท่อยาง	1
92192A	92192-0680	TUBE,A/C-ASV	ท่อยาง	1
92192B	92192-0709	TUBE,8X12X245	ท่อยาง	1
92192C	92192-0818	TUBE,BREATHER	ท่อ	1

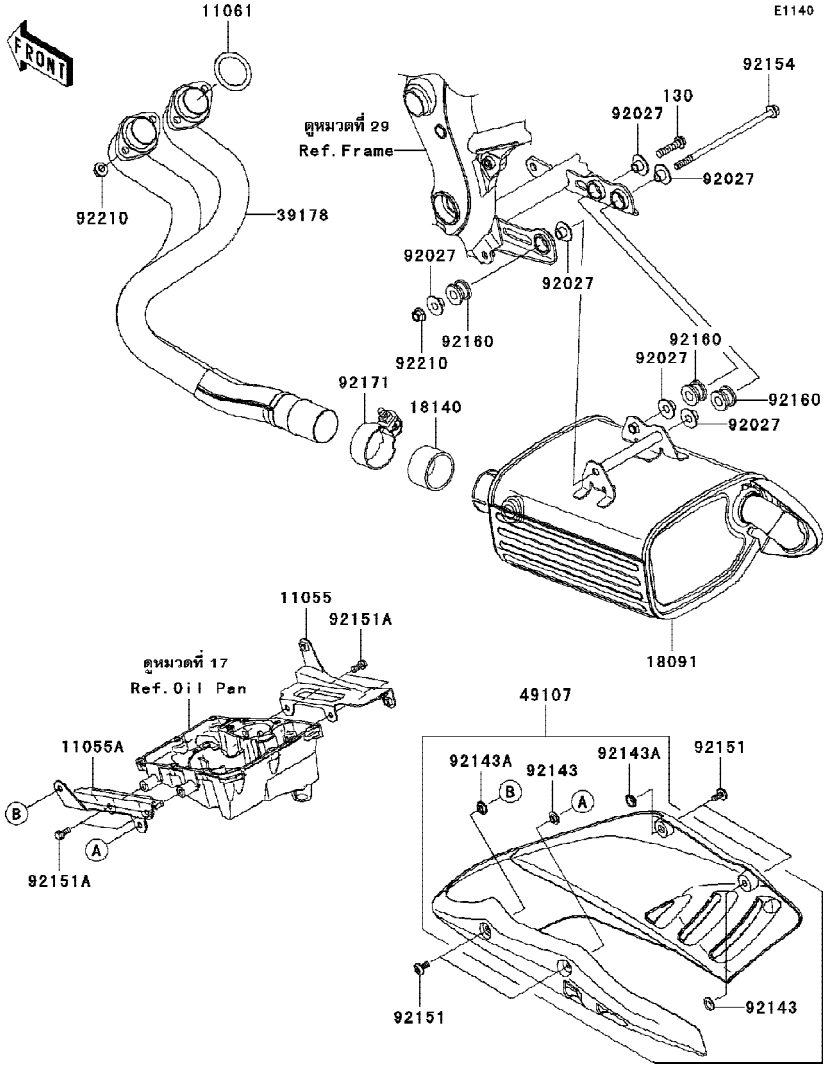

Ref No.	Part No. หมายเลขอะไหล่	Description-English ชื่ออะไหล่-อังกฤษ	Description-Thai ชื่ออะไหล่-ไทย	Quantity-ER650 '09 C9F
11055	11055-1106	BRACKET,RH	ขายึด-ด้านขวา	1
11055A	11055-1107	BRACKET,LH	ขายึด-ด้านซ้าย	1
11061	11061-0278	GASKET,EXHAUST PIPE	ปะเก็นปากท่อไอเสีย	2
18091	18091-0502	BODY-COMP-MUFFLER	ปลายท่อไอเสีย	1
18140	18140-0002	GASKET-MUFFLER	ปะเก็นข้อต่อท่อไอเสีย	1
39178	39178-0073	MANIFOLD-COMP-EXHAUST	ท่อไอเสีย	1
49107	49107-0074-6Z	COVER-EXHAUST PIPE,F.BLACK	ฝาครอบท่อไอเสีย-สีดำ	1
92027	92027-1653	COLLAR,FLANGED,8.8X10.6	ปลอกสกรู 8.8X10.6 มม.	6
92143	92143-1087	COLLAR	ปลอก	2
92143A	92143-1196	COLLAR	บูชล็อคขาไฟเลี้ยวหน้า	2
92151	92151-1654	BOLT,SOCKET,6X14	โบลท์ 6x14 มม.	4
92151A	92151-1755	BOLT,FLANGED,6X14	โบลท์	4
92154	92154-0189	BOLT,FLANGED,8X165	โบลท์ 8X165 มม.	1
92160	92160-1116	DAMPER,MUFFLER MOUNT	ยางรอง	3
92171	92171-1568	CLAMP	เข็มขัดรัด	1
92210	92210-1114	NUT,8MM	น็อต 8 มม.	5
130	130CD0835	BOLT-FLANGED,8X35	โบลท์ 8X35 มม.	1

E1210

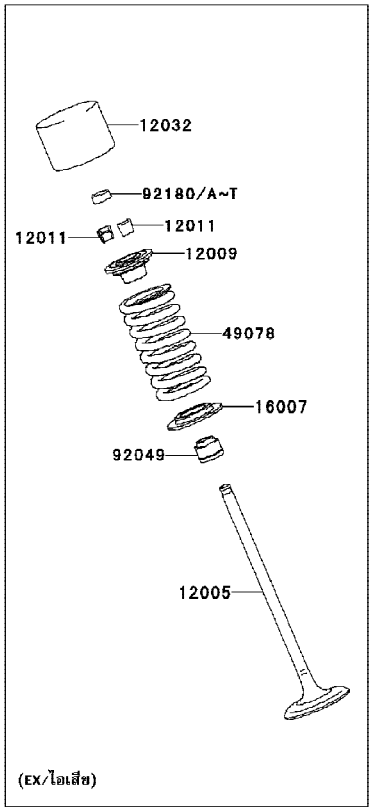

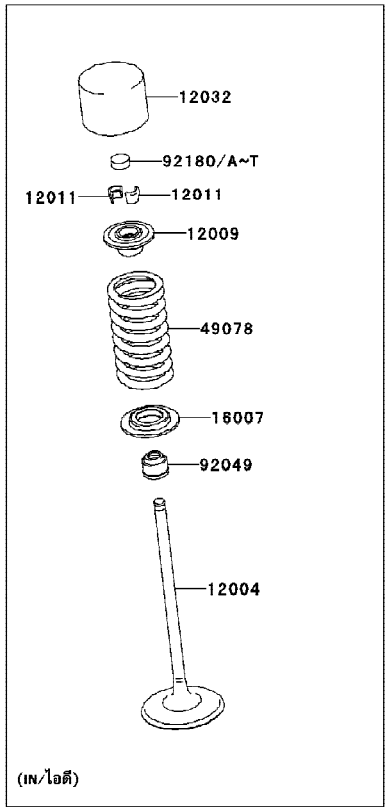

Ref No.	Part No. หมายเลขอะไหล่	Description-English ชื่ออะไหล่-อังกฤษ	Description-Thai ชื่ออะไหล่-ไทย	Quantity-ER650 '09 C9F
12004	12004-0015	VALVE-INTAKE	วาวล์ไอดี	4
12005	12005-0035	VALVE-EXHAUST	วาวล์ไอเสีย	4
12009	12009-1091	RETAINER-VALVE SPRING	จานกดสปริงวาวล์	8
12011	12011-1053	COLLET	ปะกับวาวล์	16
12032	12032-0009	TAPPET	ลูกถ้วย	8
16007	16007-1228	SEAT-SPRING	จานรองสปริงวาวล์	8
49078	49078-0065	SPRING-ENGINE VALVE	สปริงวาวล์	8
92049	92049-1349	SEAL-OIL,VSB 4.3 7.5 5.3 8.3	ซีลก้านวาวล์	8
92180	92180-1014	SHIM,T=2.50	แผ่นชิม,T=2.50	AR
92180A	92180-1016	SHIM,T=2.55	แผ่นชิม,T=2.55	AR
92180B	92180-1018	SHIM,T=2.60	แผ่นชิม,T=2.60	AR
92180C	92180-1020	SHIM,T=2.65	แผ่นชิม,T=2.65	AR
92180D	92180-1022	SHIM,T=2.70	แผ่นชิม,T=2.70	AR
92180E	92180-1024	SHIM,T=2.75	แผ่นชิม,T=2.75	AR
92180F	92180-1026	SHIM,T=2.80	แผ่นชิม,T=2.80	AR
92180G	92180-1028	SHIM,T=2.85	แผ่นชิม,T=2.85	AR
92180H	92180-1030	SHIM,T=2.90	แผ่นชิม,T=2.90	AR
92180I	92180-1032	SHIM,T=2.95	แผ่นชิม,T=2.95	AR
92180J	92180-1034	SHIM,T=3.00	แผ่นชิม,T=3.00	8
92180K	92180-1036	SHIM,T=3.05	แผ่นชิม,T=3.05	AR
92180L	92180-1038	SHIM,T=3.10	แผ่นชิม,T=3.10	AR
92180M	92180-1040	SHIM,T=3.15	แผ่นชิม,T=3.15	AR
92180N	92180-1042	SHIM,T=3.20	แผ่นชิม,T=3.20	AR
92180O	92180-1044	SHIM,T=3.25	แผ่นชิม,T=3.25	AR
92180P	92180-1046	SHIM,T=3.30	แผ่นชิม,T=3.30	AR
92180Q	92180-1048	SHIM,T=3.35	แผ่นชิม,T=3.35	AR
92180R	92180-1050	SHIM,T=3.40	แผ่นชิม,T=3.40	AR
92180S	92180-1052	SHIM,T=3.45	แผ่นชิม,T=3.45	AR
92180T	92180-1054	SHIM,T=3.50	แผ่นชิม,T=3.50	AR

E1230

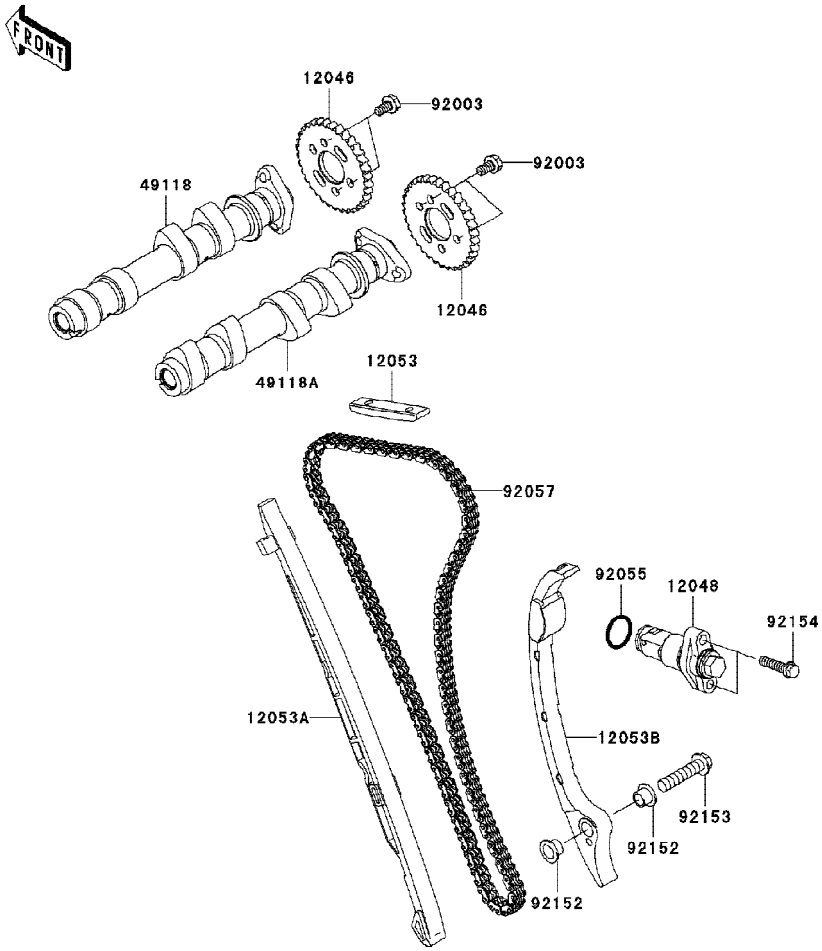

Ref No.	Part No. หมายเลขอะไหล่	Description-English ชื่ออะไหล่-อังกฤษ	Description-Thai ชื่ออะไหล่-ไทย	Quantity-ER650 '09 C9F
12046	12046-0041	SPROCKET,CAM,24T	เฟืองราวลิ้น 24 ฟัน	2
12048	12048-0038	TENSIONER-ASSY	ตัวดันโซ่(ชุด)	1
12053	12053-0051	GUIDE-CHAIN,UPP	ตัวกันโซ่ราวลิ้น-ตัวบน	1
12053A	12053-0059	GUIDE-CHAIN,FR	ยางดันโซ่ราวลิ้น-ตัวหน้า	1
12053B	12053-0075	GUIDE-CHAIN,RR	ยางดันโซ่ราวลิ้น-ตัวหลัง	1
49118	49118-0042	CAMSHAFT-COMP,EX	เพลาราวลิ้น-ไอเสีย	1
49118A	49118-0072	CAMSHAFT-COMP,IN	เพลาราวลิ้น-ไอดี	1
92003	92003-208	BOLT,FLANGED,6X11	โบลท์	4
92055	92055-086	RING-O,18.8X1.9	โอริง	1
92057	92057-0100	CHAIN,CAM,92RH 2015-134M	โซ่ราวลิ้น	1
92152	92152-0306	COLLAR,8.2X10.6X6.9	ปลอก 8.2X10.6X6.9 มม.	2
92153	92153-1394	BOLT,FLANGED-SMALL,8X35	โบลท์ 8X35 มม.	1
92154	92154-0117	BOLT,FLANGED-SMALL,6X25	โบลท์ 6X25 มม.	2

E1321

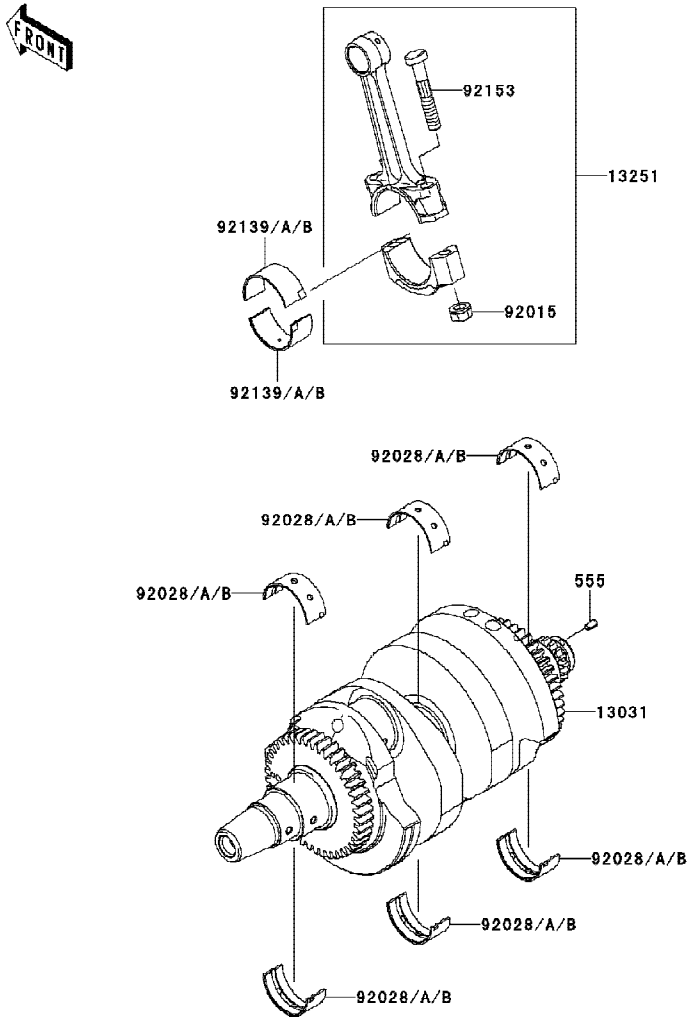

Ref No.	Part No. หมายเลขอะไหล่	Description-English ชื่ออะไหล่-อังกฤษ	Description-Thai ชื่ออะไหล่-ไทย	Quantity-ER650 '09 C9F
13031	13031-0097	CRANKSHAFT-COMP	ชุดเพลาข้อเหวี่ยง	1
13251	13251-0010-KK	ROD-ASSY-CONNECTING,K	ก้านสูบ	AR
92015	92015-1311	NUT,FLANGED,8MM	น็อต 8 มม.	4
92028	92028-1903	BUSHING,CRANKSHAFT,BLUE	บูชเพลาข้อเหวี่ยง	6
92028A	92028-1904	BUSHING,CRANKSHAFT,BLACK	บูชเพลาข้อเหวี่ยง	AR
92028B	92028-1905	BUSHING,CRANKSHAFT,BROWN	บูชเพลาข้อเหวี่ยง	AR
92139	92139-0114	BUSHING,CON-ROD,BLUE	บูชก้านสูบ	4
92139A	92139-0115	BUSHING,CON-ROD,BLACK	บูชก้านสูบ	AR
92139B	92139-0116	BUSHING,CON-ROD,BROWN	บูชก้านสูบ	AR
92153	92153-0957	BOLT,CON-ROD,8X49	โบลท์ก้านสูบ 8X49 มม.	4
555	555A0408	PIN-SPRING,4X8	สลักสปริง 4X8 มม.	1

E1323

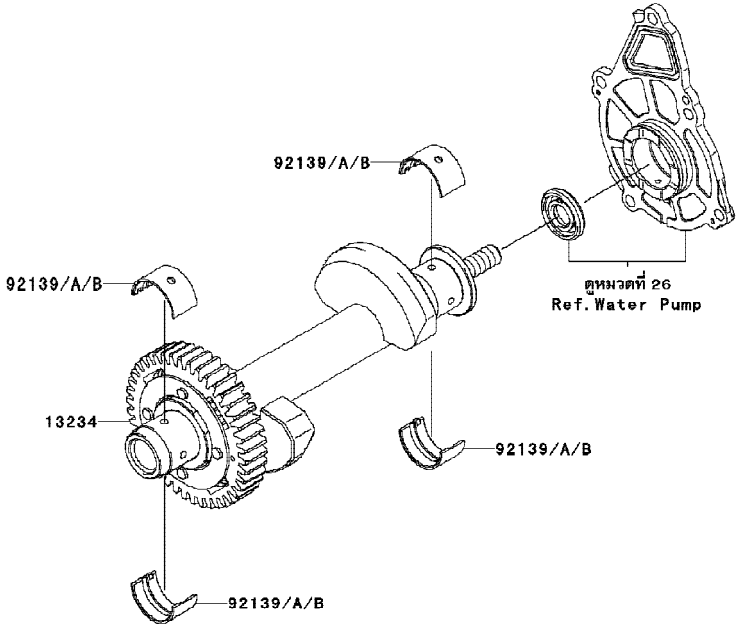

Ref No.	Part No. หมายเลขอะไหล่	Description-English ชื่ออะไหล่-อังกฤษ	Description-Thai ชื่ออะไหล่-ไทย	Quantity-ER650 '09 C9F
13234	13234-0043	SHAFT-COMP,BALANCER	เพลาบาลานเซอร์	1
92139	92139-0117	BUSHING,BALANCER,BLUE	บูชบาลานเซอร์	4
92139A	92139-0118	BUSHING,BALANCER,BLACK	บูชบาลานเซอร์	AR
92139B	92139-0119	BUSHING,BALANCER,BROWN	บูชบาลานเซอร์	AR

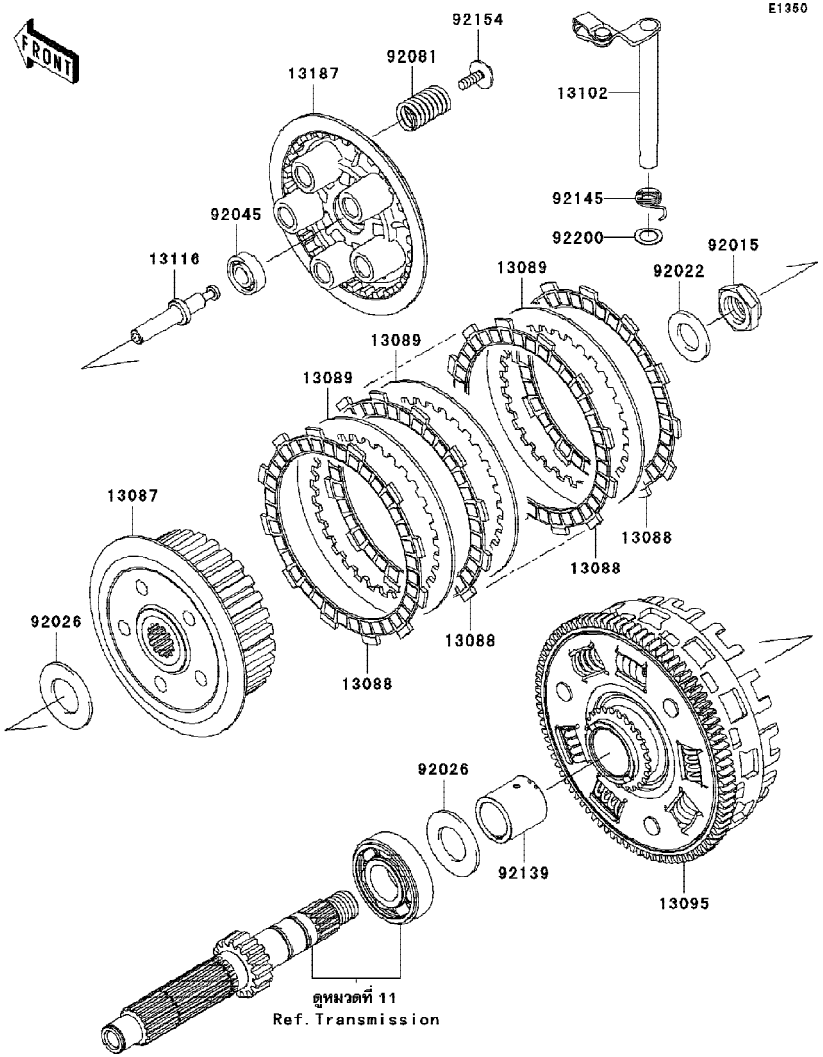

Ref No.	Part No. หมายเลขอะไหล่	Description-English ชื่ออะไหล่-อังกฤษ	Description-Thai ชื่ออะไหล่-ไทย	Quantity-ER650 '09 C9F
13087	13087-0046	HUB-CLUTCH	ดุมคลัช	1
13088	13088-1105	PLATE-FRICTION	แผ่นคลัช	7
13089	13089-0016	PLATE-CLUTCH,T=2.3	แผ่นคลัชเหล็ก	6
13095	13095-0115	HOUSING-COMP-CLUTCH	เสื้อคลัช	1
13102	13102-0037	RELEASE-COMP-CLUTCH	ขากดคลัช	1
13116	13116-0035	ROD-PUSH	สลักกดคลัช	1
13187	13187-0017	PLATE-CLUTCH OPERATING	จานสปริงคลัช	1
92015	92015-1555	NUT,20MM	น็อต 20 มม.	1
92022	92022-1868	WASHER,20.3X36X3.7	แหวนรอง	1
92026	92026-022	SPACER,25.5X47X2.5	แหวนรอง	2
92045	92045-1235	BEARING-BALL,6001C3ML01	ตลับลูกปืน 6001C3	1
92081	92081-1033	SPRING,CLUTCH	สปริงคลัช	5
92139	92139-0106	BUSHING	บูชเสื้อคลัช	1
92145	92145-0066	SPRING,CLUTCH RELEASE	สปริงขากดคลัช	1
92154	92154-0079	BOLT,UPSET-WP,6X20	โบลท์ 6X20 มม.	5
92200	92200-1487	WASHER,12X18.5X0.5	แหวนรอง 12X18.5X0.5 มม.	1

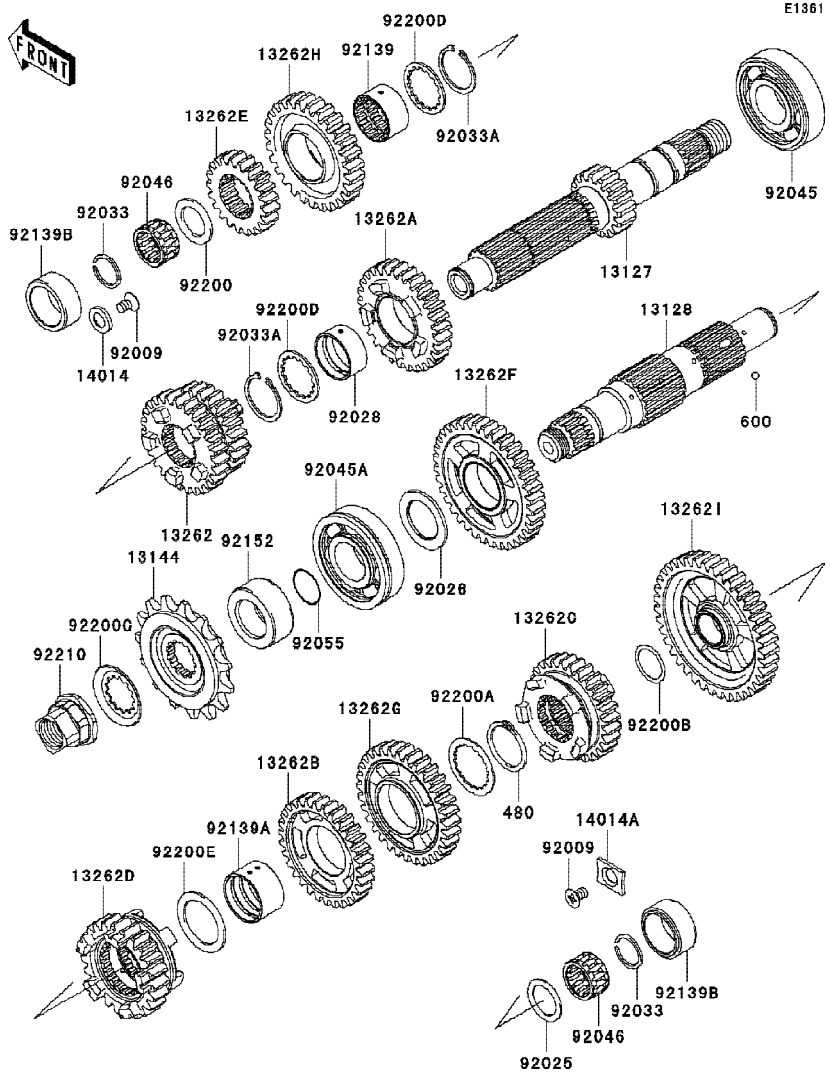

Ref No.	Part No. หมายเลขอะไหล่	Description-English ชื่ออะไหล่-อังกฤษ	Description-Thai ชื่ออะไหล่-ไทย	Quantity-ER650 '09 C9F
13127	13127-0028	SHAFT-TRANSMISSION INPUT,16T	เพลาราวเกียร์ขับ	1
13128	13128-0020	SHAFT-TRANSMISSION OUTPUT	เพลาราวเกียร์กำลัง	1
13144	13144-0024	SPROCKET-OUTPUT,15T,#520	สเตอร์หน้า 15 ฟัน	1
13262	13262-0245	GEAR,INPUT 3RD&4TH,24T&27T	เฟืองขับเกียร์สาม&สี่	1
13262A	13262-0246	GEAR,INPUT 5TH,29T	เฟืองขับเกียร์ห้า 29 ฟัน	1
13262B	13262-0251	GEAR,OUTPUT 4TH,30T	เฟืองกำลังเกียร์สี่ 30 ฟัน	1
13262C	13262-0252	GEAR,OUTPUT 5TH,28T	เฟืองกำลังเกียร์ห้า 28 ฟัน	1
13262D	13262-0253	GEAR,OUTPUT TOP,23T	เฟืองกำลังเกียร์หก 23 ฟัน	1
13262E	13262-0335	GEAR,INPUT 2ND,21T	เฟืองขับเกียร์สอง 21 ฟัน	1
13262F	13262-0337	GEAR,OUTPUT 2ND,36T	เฟืองกำลังเกียร์สอง 36 ฟัน	1
13262G	13262-0338	GEAR,OUTPUT 3RD,32T	เฟืองกำลังเกียร์สาม 32 ฟัน	1
13262H	13262-0447	GEAR,INPUT TOP,27T	เฟืองขับเกียร์หก 27 ฟัน	1
13262I	13262-0498	GEAR,OUTPUT LOW,39T	เฟืองกำลังเกียร์หนึ่ง 39 ฟัน	1
14014	14014-0019	PLATE-POSITION,9.5X17X2.3	แหวน 9.5X17X2.3 มม.	1
14014A	14014-0020	PLATE-POSITION,RH	แผ่นล็อค	1
92009	92009-1375	SCREW,6X10	สกรู 6X10 มม.	2
92025	92025-1455	SHIM,20.3X28X1.1	แผ่นชิม 20.3X28X1.1 มม.	1
92026	92026-1529	SPACER,25.3X39X2.0	แหวนรอง 25.3X39X2.0 มม.	1
92028	92028-1449	BUSHING,INPUT GEAR	บูชเพลาเกียร์ขับ	1
92033	92033-015	RING-SNAP,20MM	คลิปล็อค	2
92033A	92033-1037	RING-SNAP,25.9X30.6X1.2	คลิปล็อค 25.9X30.6X1.2 มม.	2
92045	92045-0042	BEARING-BALL,25X62X17	ตลับลูกปืน 25X62X17 มม.	1
92045A	92045-1224	BEARING-BALL,6305N2SH2	ตลับลูกปืน 6305N2SH2	1
92046	92046-1185	BEARING-NEEDLE,KMJ20X26X13.8X1	ตลับลูกปืนเข็ม KMJ20X26X13.8X1	2
92055	92055-0196	RING-O,21.5X1.5	โอริง 21.5X1.5 มม.	1

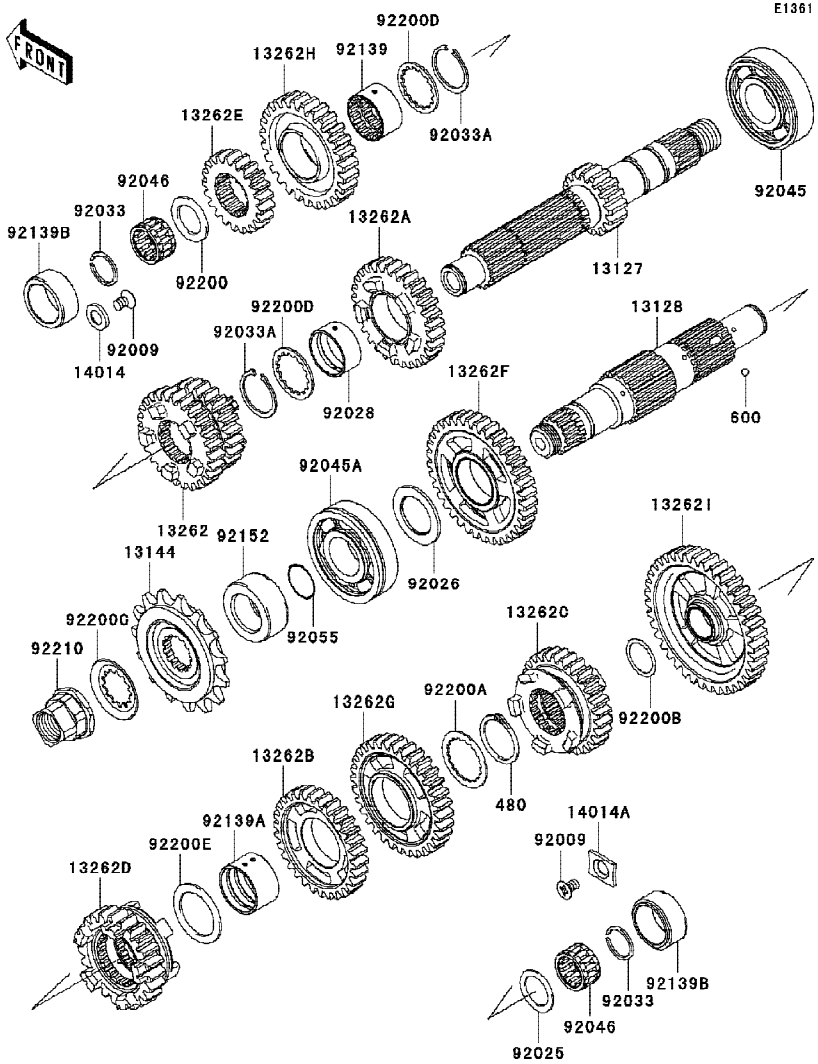

Ref No.	Part No. หมายเลขอะไหล่	Description-English ชื่ออะไหล่-อังกฤษ	Description-Thai ชื่ออะไหล่-ไทย	Quantity-ER650 '09 C9F
92139	92139-0107	BUSHING,INPUT TOP GEAR	บูชเฟืองขับเกียร์หก	1
92139A	92139-0108	BUSHING,OUT 3RD&4TH GEAR	บูชเฟืองขับเกียร์สาม&สี่	1
92139B	92139-0120	BUSHING,BEARING-NEEDLE	บูชลูกปืนเพลาราวเกียร์	2
92152	92152-0300	COLLAR,25X40X17.2	ปลอก 25X40X17.2 มม.	1
92200	92200-0221	WASHER,20.2X30X1.8	แหวนรอง 20.2X30X1.8 มม.	1
92200A	92200-0222	WASHER,30.3X38X1.0	แหวนรอง 30.3X38X1.0 มม.	1
92200B	92200-0291	WASHER,20.2X25.0X0.5	แหวนรอง 20.2X25.0X0.5 มม.	1
92200C	92200-0506	WASHER	แหวนรอง	1
92200D	92200-1240	WASHER,28.5X34.0X1.5	แหวนรอง	2
92200E	92200-1278	WASHER,29.9X40X1.5	แหวนรอง 29.9X40X1.5 มม.	1
92210	92210-0222	NUT,M20,L=24MM	น็อต 20 มม.	1
480	480J2900	CIRCLIP	คลิปล็อค	1
600	600A0500	BALL-STEEL,5/32"	เม็ดลูกปืน	3

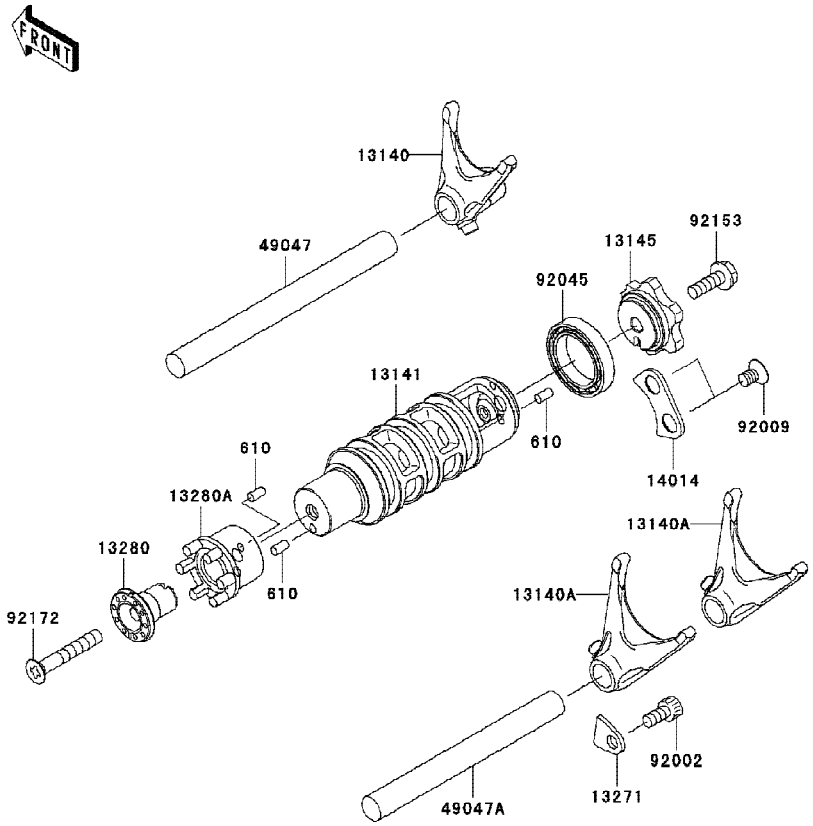

Ref No.	Part No. หมายเลขอะไหล่	Description-English ชื่ออะไหล่-อังกฤษ	Description-Thai ชื่ออะไหล่-ไทย	Quantity-ER650 '09 C9F
13140	13140-0025	FORK-SHIFT,INPUT	ก้ามปูเกียร์ขับ	1
13140A	13140-0026	FORK-SHIFT,OUTPUT	ก้ามปูเกียร์กำลัง	2
13141	13141-0018	DRUM-CHANGE	กระปุกเกียร์	1
13145	13145-0020	CAM-CHANGE DRUM	ลูกเบี้ยวเปลี่ยนเกียร์	1
13271	13271-0626	PLATE	แผ่นกั้น	1
13280	13280-0183	HOLDER,NEUTRAL SWITCH	ขายึดสวิทช์ไฟเกียร์ว่าง	1
13280A	13280-0192	HOLDER	ขายึดสวิทช์ไฟตำแหน่งเกียร์	1
14014	14014-0018	PLATE-POSITION	แผ่นล็อค	1
49047	49047-0029	ROD-SHIFT,INPUT	แกนก้ามปูเกียร์ขับ	1
49047A	49047-0030	ROD-SHIFT,OUTPUT	แกนก้ามปูเกียร์กำลัง	1
92002	92002-1796	BOLT,SOCKET,6X12	โบลท์ 6X12 มม.	1
92009	92009-1375	SCREW,6X10	สกรู 6X10 มม.	2
92045	92045-1122	BEARING-BALL,6805	ตลับลูกปืน	1
92153	92153-0958	BOLT,FLANGED,6X18	โบลท์ 6X18 มม.	1
92172	92172-0209	SCREW-CSK-CROS,6X40	สกรู 6X40 มม.	1
610	610A0408	ROLLER,4X8	สลัก 4X8 มม.	3

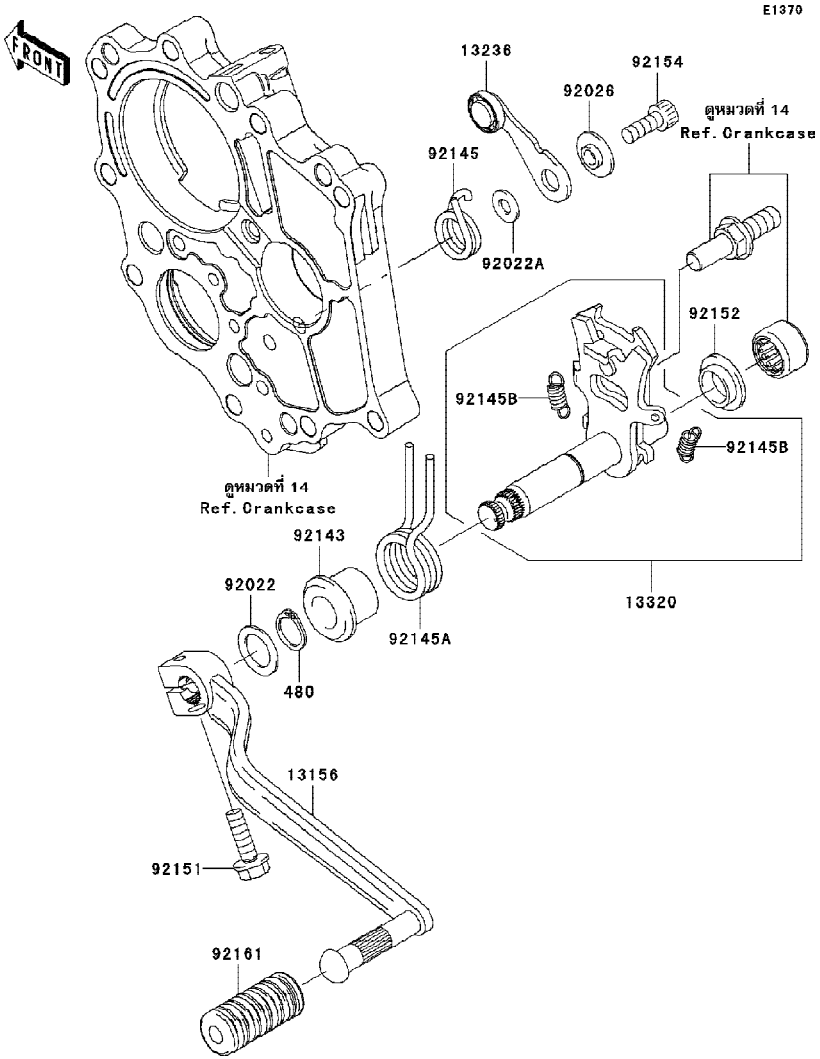

Ref No.	Part No. หมายเลขอะไหล่	Description-English ชื่ออะไหล่-อังกฤษ	Description-Thai ชื่ออะไหล่-ไทย	Quantity-ER650 '09 C9F
13156	13156-0130	LEVER-CHANGE,PEDAL	คันเกียร์	1
13236	13236-0170	LEVER-COMP,POSITION	ขาล็อคเกียร์	1
13320	13320-0019	LEVER-ASSY,CHANGE SHAFT	คันเกียร์ (ชุด)	1
92022	92022-1496	WASHER,13.3X20X1	แหวนรอง 13.3X20X1 มม.	1
92022A	92022-1827	WASHER,6X12.8X1.2	แหวนรอง 6X12.8X1.2 มม.	1
92026	92026-1217	SPACER	บูชขาล็อคเกียร์	1
92143	92143-1498	COLLAR,RETURN SPRING	ปลอกสปริงแกนเกียร์	1
92145	92145-0304	SPRING,POSITION	สปริงขาล็อคเกียร์	1
92145A	92145-0326	SPRING,RETURN	สปริงแกนเกียร์	1
92145B	92145-0703	SPRING,5.5X0.7X18	สปริง	2
92151	92151-1226	BOLT,FLANGED,6X20	โบลท์ 6X20 มม.	1
92152	92152-1075	COLLAR	บูช	1
92154	92154-0235	BOLT,SOCKET,6X16	โบลท์ 6X16 มม.	1
92161	92161-1300	DAMPER,CHANGE PEDAL	ยางคันเกียร์	1
480	480J1300	CIRCLIP-TYPE-C,13MM	คลิปล็อค C-13 มม.	1

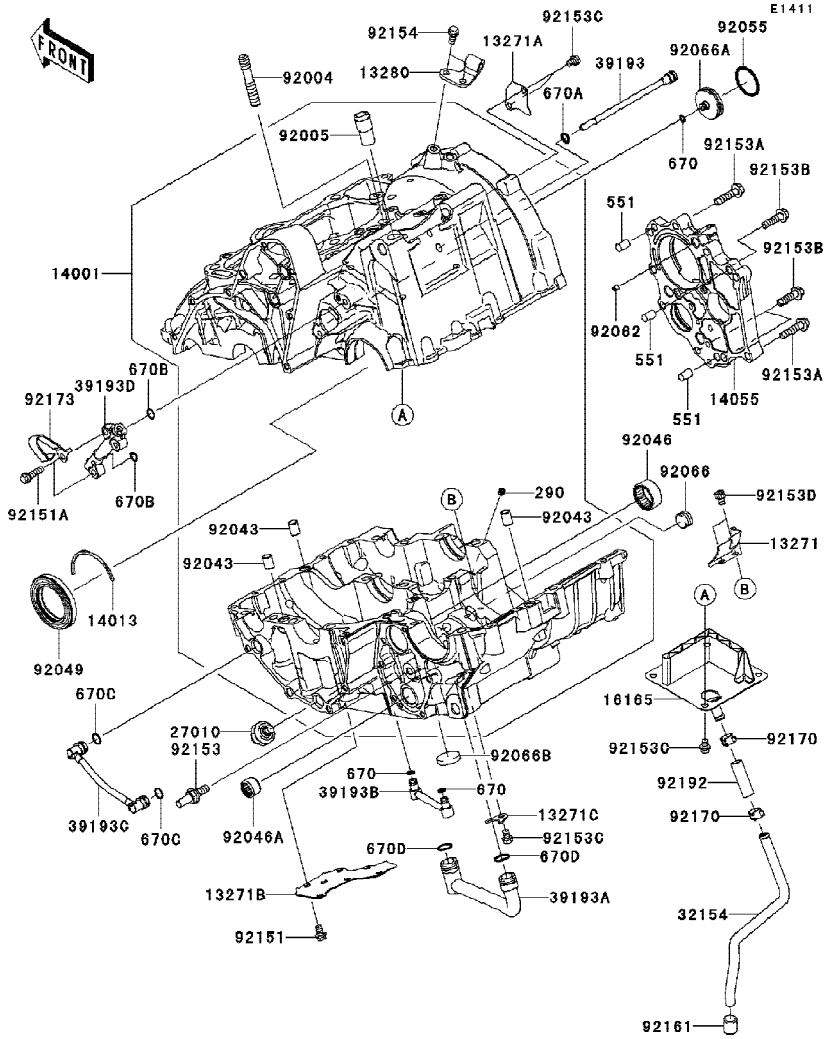

Ref No.	Part No. หมายเลขอะไหล่	Description-English ชื่ออะไหล่-อังกฤษ	Description-Thai ชื่ออะไหล่-ไทย	Quantity-ER650 '09 C9F
13271	13271-0575	PLATE,OIL SHIELDING	แผ่นกันน้ำมันเครื่อง	1
13271A	13271-0577	PLATE	แผ่นกั้น	1
13271B	13271-0584	PLATE	แผ่นกั้น	1
13271C	13271-1187	PLATE,OIL PIPE	แผ่นกั้นท่อน้ำมัน	1
13280	13280-0224	HOLDER,CLUTCH CABLE	ขายึดสายคลัช	1
14001	14001-0140	SET-CRANKCASE	แคร้งเครื่อง(ชุด)	1
14013	14013-1004	RING-POSITION,T=1.98	แผ่นล็อค	1
14055	14055-0037	CASE-GEAR,TRANSMISSION	เสื้อห้องเกียร์	1
16165	16165-0001	SEPARATOR,BREATHER	ตัวกรองน้ำมัน	1
27010	27010-1313	SWITCH,OIL PRESSURE	สวิทช์ไฟเตือนแรงดันน้ำมันเครื่อง	1
32154	32154-0661	PIPE,BREATHER	ท่อระบาย	1
39193	39193-0029	PIPE-OIL	ท่อน้ำมัน	1
39193A	39193-0031	PIPE-OIL	ท่อน้ำมัน	1
39193B	39193-0032	PIPE-OIL	ท่อน้ำมัน	1
39193C	39193-0033	PIPE-OIL	ท่อน้ำมัน	1
39193D	39193-0046	PIPE-OIL	ท่อน้ำมัน	1
92004	92004-0024	STUD,10X34.5	โบลท์สตัท 10X34.5 มม.	1
92005	92005-1238	FITTING,BREATHER	ข้อต่อท่อ	1
92043	92043-1037	PIN,DOWEL,10X14	สลักบูช	3
92046	92046-0017	BEARING-NEEDLE,24BTM3013	ตลับลูกปืนเข็ม 24BTM3013	1
92046A	92046-1148	BEARING-NEEDLE,HK1312	ตลับลูกปืน	1
92049	92049-1501	SEAL-OIL,HTC40628	ซีล	1
92055	92055-0006	RING-O,29.7X2.4	โอริง 29.7X2.4 มม.	1
92062	92062-1086	NOZZLE,5X6,SILVER	หัวฉีดน้ำมันเครื่อง	1
92066	92066-0003	PLUG,PT3/8X10	ฝาปิด	1

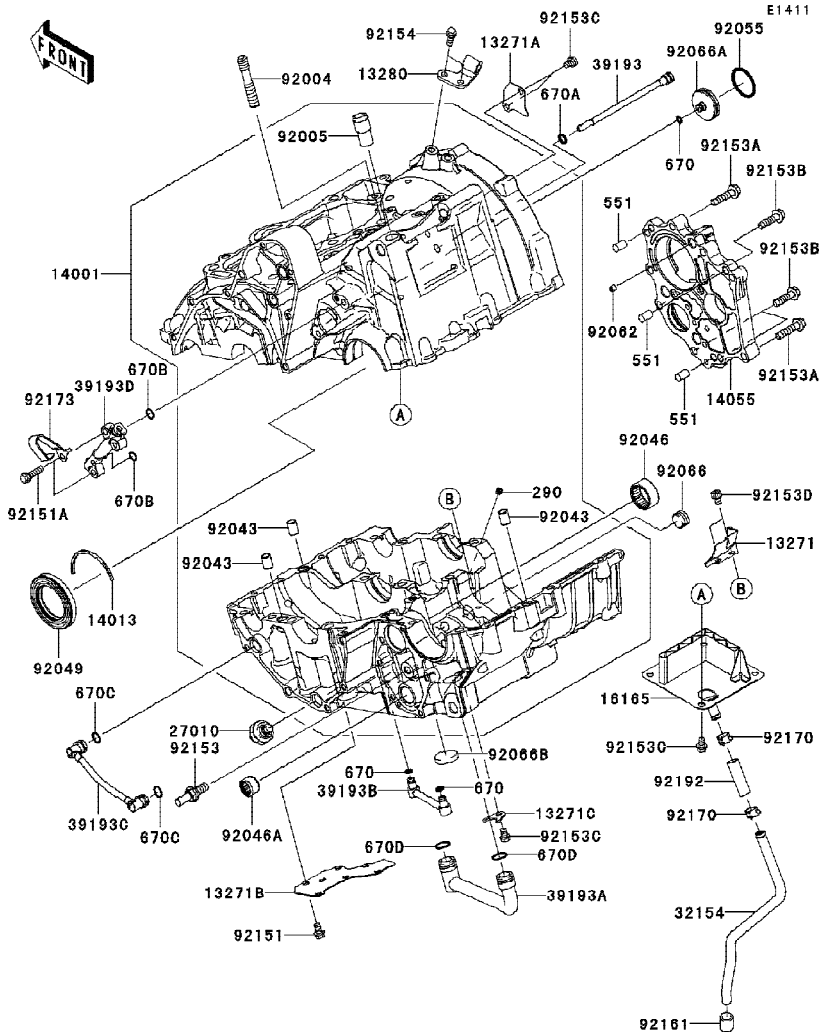

Ref No.	Part No. หมายเลขอะไหล่	Description-English ชื่ออะไหล่-อังกฤษ	Description-Thai ชื่ออะไหล่-ไทย	Quantity-ER650 '09 C9F
92066A	92066-0056	PLUG,INPUT SHAFT	ฝาปิด	1
92066B	92066-0061	PLUG,25X5	ฝาปิด 25X5 มม.	1
92151	92151-1389	BOLT,FLANGED-SMALL,6X10	โบลท์ 6X10 มม.	6
92151A	92151-1937	BOLT,6X22	โบลท์ 6x22 มม.	2
92153	92153-0530	BOLT,8X20	โบลท์ 8X20 มม.	1
92153A	92153-0962	BOLT,FLANGED,6X30	โบลท์ 6X30 มม.	6
92153B	92153-0963	BOLT,FLANGED,7X26	โบลท์ 7X26 มม.	3
92153C	92153-0964	BOLT,FLANGED-SMALL,6X8	โบลท์ 6X8 มม.	7
92153D	92153-1414	BOLT,SOCKET,6X8	โบลท์ 6X8 มม.	2
92154	92154-0115	BOLT,FLANGED-SMALL,6X14	โบลท์ 6X14 มม.	2
92161	92161-0267	DAMPER	ลูกยางท่อระบาย	1
92170	92170-1167	CLAMP	เข็มขัดรัดท่อ	2
92173	92173-0059	CLAMP	เข็มขัดรัด	1
92192	92192-0225	TUBE,9X12X38	ท่อยาง 9X12X38 มม.	1
290	290Q0606	SCREW-SET-SOCKET,6X6	สกรู 6X6 มม.	1
551	551A0814	PIN-DOWEL,8X14	สลัก 8X14 มม.	3
670	670D1505	O RING	โอริง	3
670A	670D1508	O RING,8MM	โอริง 8 มม.	1
670B	670D1509	O RING,9MM	โอริง	2
670C	670D1510	O RING,10MM	โอริง 10 มม.	2
670D	670D2014	O RING,14MM	โอริง 14 มม.	2

E1412

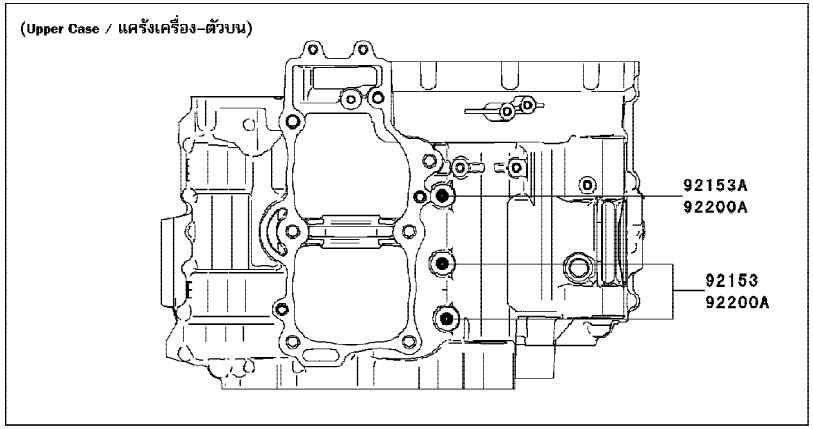

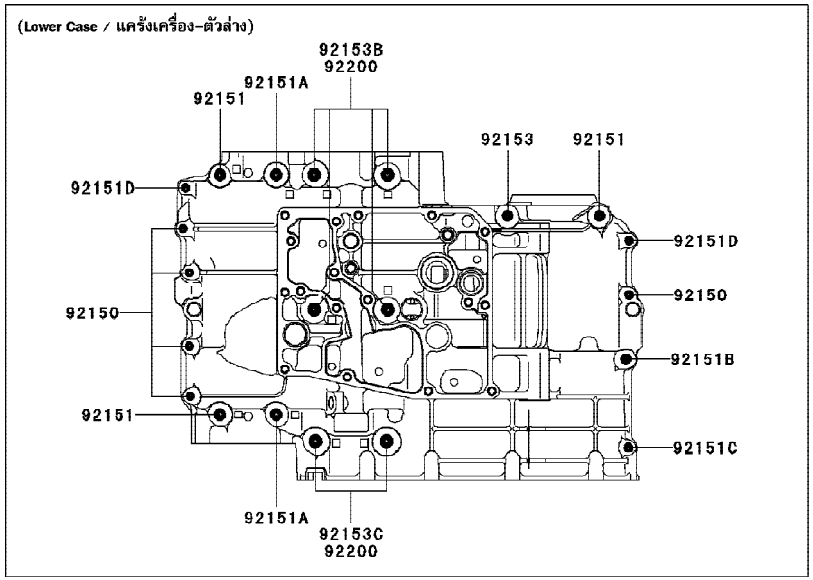

Ref No.	Part No. หมายเลขอะไหล่	Description-English ชื่ออะไหล่-อังกฤษ	Description-Thai ชื่ออะไหล่-ไทย	Quantity-ER650 '09 C9F
92150	92150-1301	BOLT,6X38	โบลท์ 6X38 มม.	5
92151	92151-1461	BOLT,8X60	โบลท์ 8X60 มม.	3
92151A	92151-1462	BOLT,8X73	โบลท์ 8x73 มม.	2
92151B	92151-1463	BOLT,8X50	โบลท์ 8X50 มม.	1
92151C	92151-1464	BOLT,6X32	โบลท์ 6X32 มม.	1
92151D	92151-1465	BOLT,6X45	โบลท์ 6X45 มม.	2
92153	92153-0959	BOLT,FLANGED,8X110	โบลท์ 8X110 มม.	3
92153A	92153-0960	BOLT,FLANGED,8X120	โบลท์ 8X120 มม.	1
92153B	92153-1449	BOLT,FLANGED,9X113	โบลท์ 9X113 มม.	4
92153C	92153-1450	BOLT,FLANGED,9X83	โบลท์ 9X83 มม.	2
92200	92200-0115	WASHER,9.2X19X23	แหวนรอง 9.2X19X23 มม.	6
92200A	92200-1063	WASHER,8.5X16X1.2	แหวนรอง 8 มม.	3

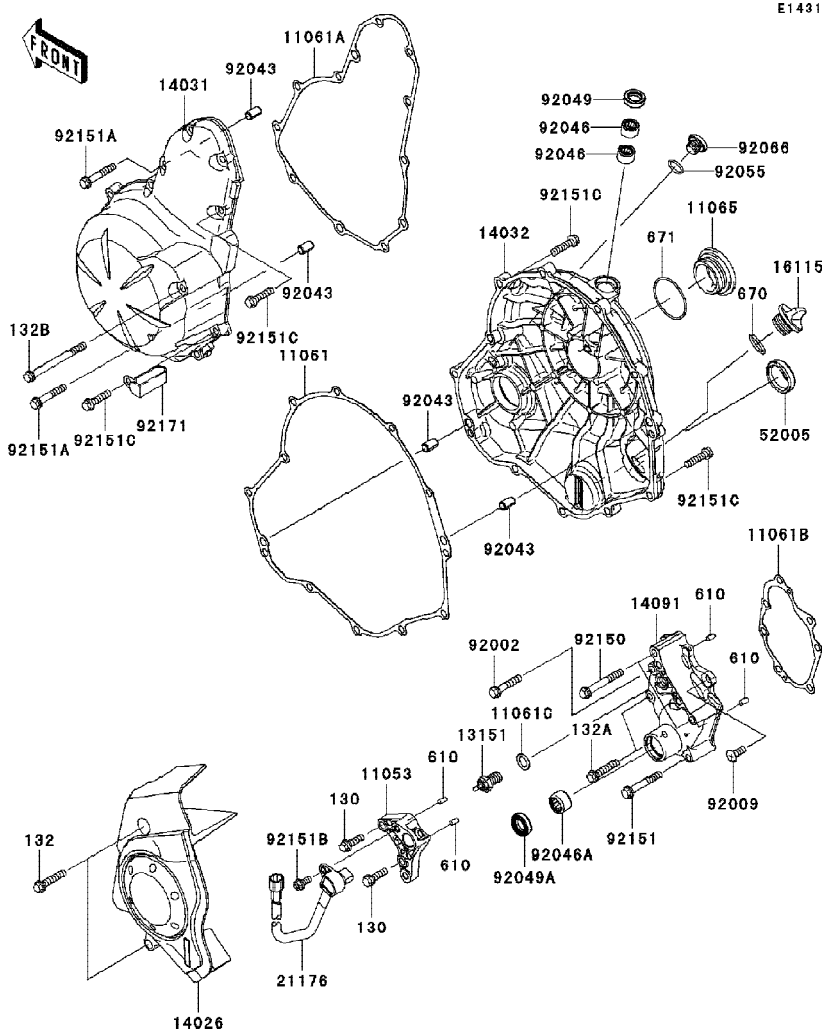

Ref No.	Part No. หมายเลขอะไหล่	Description-English ชื่ออะไหล่-อังกฤษ	Description-Thai ชื่ออะไหล่-ไทย	Quantity-ER650 '09 C9F
11053	11053-1739	BRACKET	ขายึด	1
11061	11061-0164	GASKET,CLUTCH COVER	ปะเก็นฝาครอบคลัช	1
11061A	11061-0165	GASKET,GENERATOR COVER	ปะเก็นฝาครอบจานไฟ	1
11061B	11061-0166	GASKET,TRANSMISSION COVER	ปะเก็นฝาครอบสเตอร์หน้า	1
11061C	11061-0373	GASKET,10.5X16X1	ปะเก็น 10.5X16X1 มม.	1
11065	11065-0281	CAP	ฝาปิด	1
13151	13151-1102	SWITCH-COMP,NEUTRAL	สวิทช์ไฟตำแหน่งเกียร์	1
14026	14026-0071	COVER-CHAIN	ฝาครอบโซ่	1
14031	14031-0096	COVER-GENERATOR	ฝาครอบจานไฟ	1
14032	14032-0115	COVER-CLUTCH	ฝาครอบคลัช	1
14091	14091-1673	COVER,TRANSMISSION	ฝาครอบ	1
16115	16115-1053	CAP-OIL FILLER	ฝาปิดน้ำมันเครื่อง	1
21176	21176-0065	SENSOR,SPEED	ตัววัดขวามเร็ว	1
52005	52005-0071	GAUGE,OIL LEVEL	กระจกเช็ขระดับน้ำมันเครื่อง	1
92002	92002-1534	BOLT,6X30	โบลท์ 6X30 มม.	1
92009	92009-1360	SCREW,6X16	สกรู 6X16 มม.	1
92043	92043-1263	PIN,6.2X8X14	สลัก 6.2X8X14 มม.	4
92046	92046-1010	BEARING-NEEDLE,HK1210	ตลับลูกปืนเข็ม 1210	2
92046A	92046-1148	BEARING-NEEDLE,HK1312	ตลับลูกปืน	1
92049	92049-1475	SEAL-OIL,CLUTCH RELEASE	ซีลขากดคลัช	1
92049A	92049-1519	SEAL-OIL,TC13225.5	ซีล	1
92055	92055-1011	RING-O,13.0X1.9	โอริง 13.0X1.9 มม.	1
92066	92066-0131	PLUG,12X9.1	จุกยาง	1
92150	92150-1884	BOLT,6X45	โบลท์ 6X45 มม.	2
92151	92151-1131	BOLT,6X40	โบลท์ 6X40 มม.	1

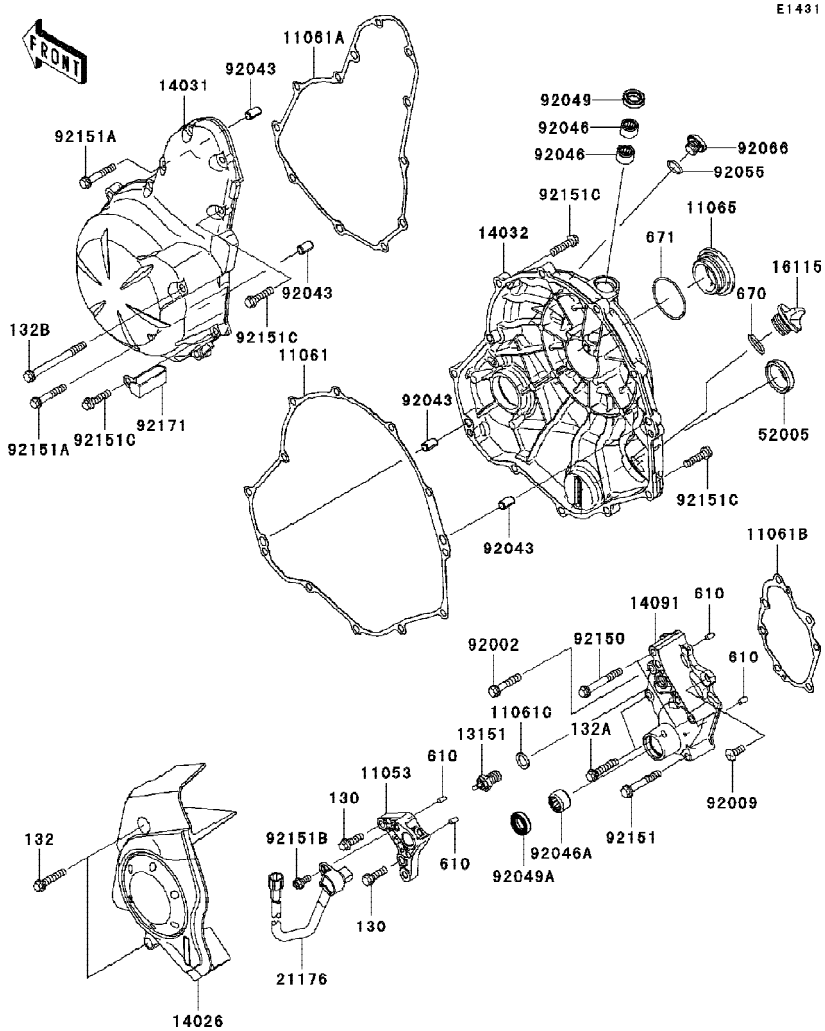

Ref No.	Part No. หมายเลขอะไหล่	Description-English ชื่ออะไหล่-อังกฤษ	Description-Thai ชื่ออะไหล่-ไทย	Quantity-ER650 '09 C9F
92151A	92151-1135	BOLT,6X35	โบลท์ 6x35 มม.	2
92151B	92151-1305	BOLT,FLANGED,5X12	โบลท์ 5x12 มม.	1
92151C	92151-1930	BOLT,FLANGED-SMALL,6X25	โบลท์ 6x25 มม.	21
92171	92171-1873	CLAMP	ตัวคล้อง	1
130	130BA0620	BOLT-FLANGED,6X20	โบลท์ 6X20 มม.	2
132	132BB0630	BOLT-FLANGED-SMALL,6X30	โบลท์ 6X30 มม.	2
132A	132BC0630	BOLT-FLANGED-SMALL,6X30	โบลท์ 6x30 มม.	2
132B	132BC0670	BOLT-FLANGED-SMALL,6X70	โบลท์ 6X70 มม.	1
610	610A0408	ROLLER,4X8	สลัก 4X8 มม.	4
670	670B2020	O RING,20MM	โอริง 20 มม.	1
671	671B2540	O RING,40MM	โอริง	1

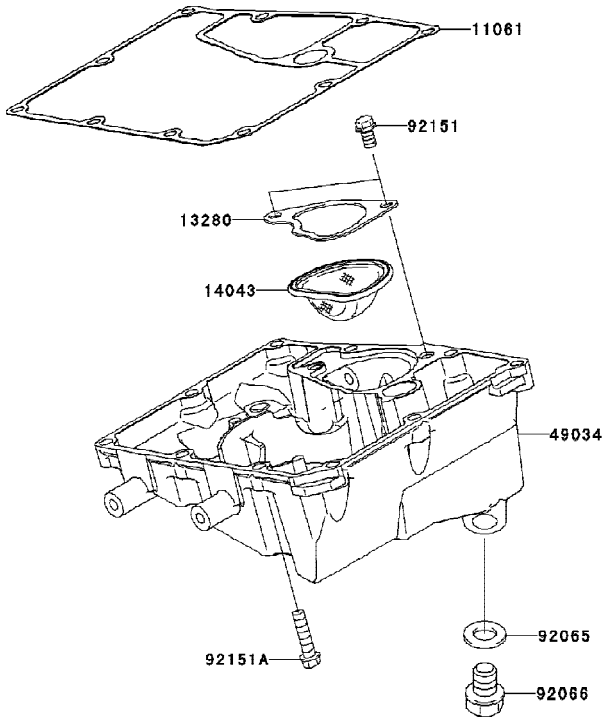

Ref No.	Part No. หมายเลขอะไหล่	Description-English ชื่ออะไหล่-อังกฤษ	Description-Thai ชื่ออะไหล่-ไทย	Quantity-ER650 '09 C9F
11061	11061-0167	GASKET,OIL PAN	ปะเก็นอ่างน้ำมันเครื่อง	1
13280	13280-0134	HOLDER,OIL FILTER	ขายึดตะแกรงกรองน้ำมันเครื่อง	1
14043	14043-0008	FILTER,OIL(SCAVENGE)	ตะแกรงกรองน้ำมันเครื่อง	1
49034	49034-0030	PAN-OIL	อ่างน้ำมันเครื่อง	1
92065	92065-097	GASKET,12X22X2	ปะเก็นโบลท์ถ่ายน้ำมันเครื่อง	1
92066	92066-1174	PLUG,OIL DRAIN,12X15	โบลท์ถ่ายน้ำมันเครื่อง	1
92151	92151-1389	BOLT,FLANGED-SMALL,6X10	โบลท์ 6X10 มม.	2
92151A	92151-1930	BOLT,FLANGED-SMALL,6X25	โบลท์ 6x25 มม.	10

E1510

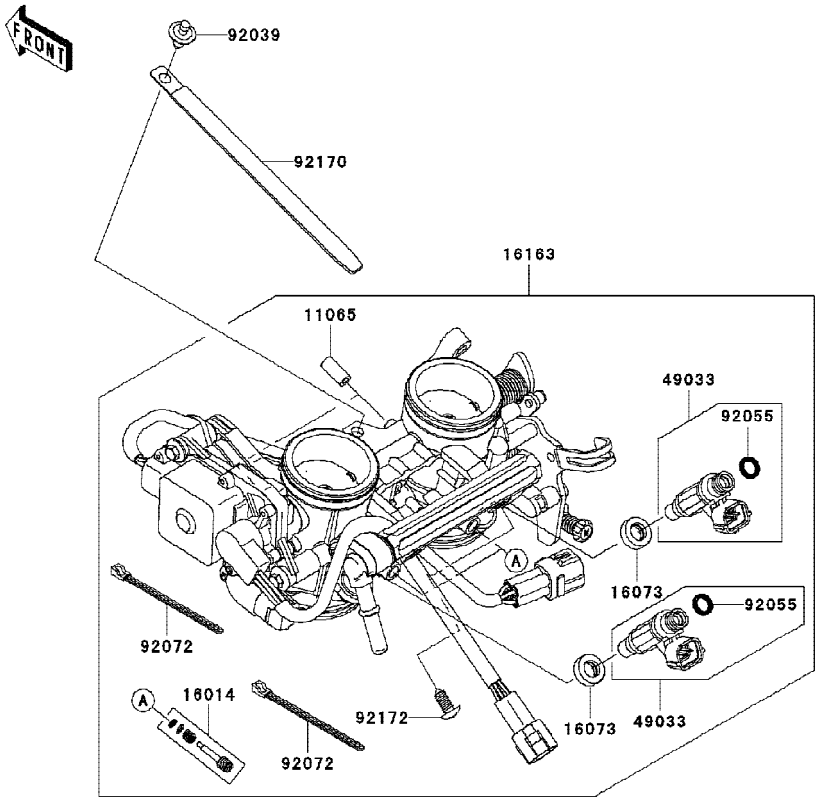

Ref No.	Part No. หมายเลขอะไหล่	Description-English ชื่ออะไหล่-อังกฤษ	Description-Thai ชื่ออะไหล่-ไทย	Quantity-ER650 '09 C9F
11065	11065-0018	CAP	ฝาปิด	2
16014	16014-0002	SCREW-PILOT AIR	สกรูปรับอากาศ	2
16073	16073-3707	INSULATOR	แผ่นฉนวน	2
16163	16163-0138	THROTTLE-ASSY,TTK38	ชุดลิ้นปีกผีเสื้อ	1
49033	49033-0011	NOZZLE-INJECTION	หัวฉีด	2
92039	92039-0068	RIVET	หมุดย้ำ	1
92055	92055-1622	RING-O,INJECTION NOZZLE	โอริง	2
92072	92072-0012	BAND,SUB-HARNESS	เข็มขัดรัดสายไฟ	2
92170	92170-1114	CLAMP,L=150	คลิป,L=150	1
92172	92172-0064	SCREW,PIPE INJECTION	สกรู	2

E1520

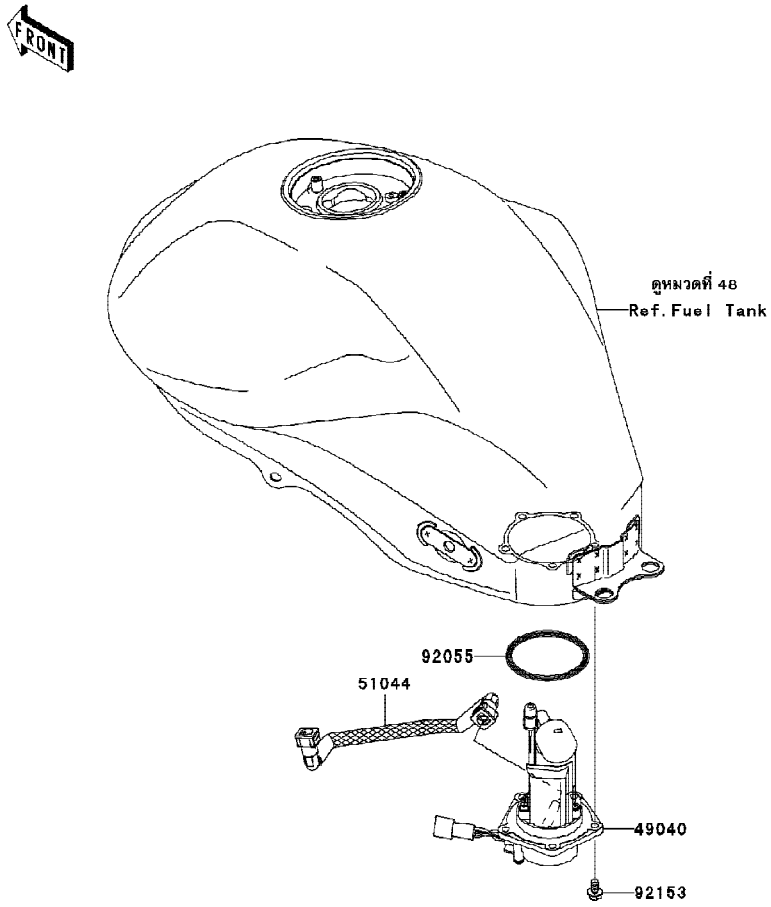

Ref No.	Part No. หมายเลขอะไหล่	Description-English ชื่ออะไหล่-อังกฤษ	Description-Thai ชื่ออะไหล่-ไทย	Quantity-ER650 '09 C9F
49040	49040-0026	PUMP-FUEL	ปั๊มน้ำมันเชื้อเพลิง	1
51044	51044-0029	TUBE-ASSY	ท่อน้ำมันเชื้อเพลิง	1
92055	92055-0185	RING-O,64.6X5.7	โอริง	1
92153	92153-1283	BOLT,FLANGED,6X12	โบลท์ 6X12 มม.	5

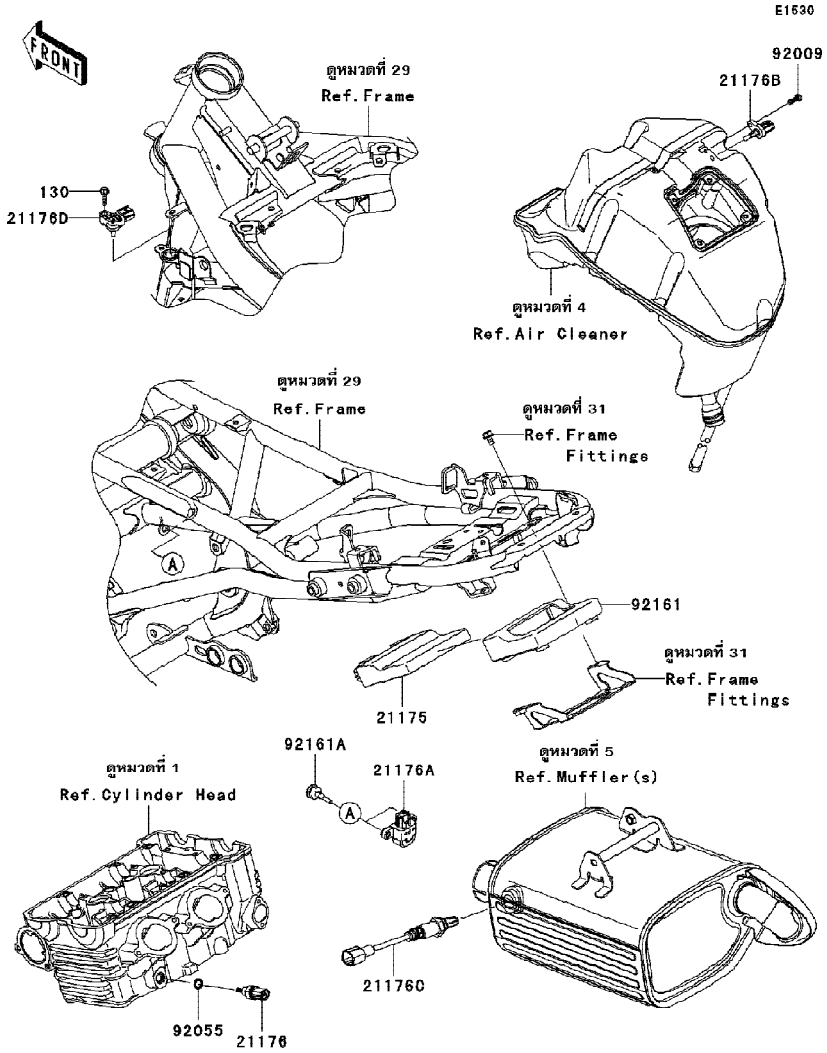

Ref No.	Part No. หมายเลขอะไหล่	Description-English ชื่ออะไหล่-อังกฤษ	Description-Thai ชื่ออะไหล่-ไทย	Quantity-ER650 '09 C9F
21175	21175-0251	CONTROL UNIT-ELECTRONIC	กล่องควบคุมระบบหัวฉีด	1
21176	21176-0009	SENSOR,WATER TEMP	ตัววัดอุณหภูมิน้ำ	1
21176A	21176-0026	SENSOR,VEHICLE-DOWN	ตัววัดความเอียงรถ	1
21176B	21176-0048	SENSOR,AIR TEMPERATURE	ตัววัดอุณหภูมิอากาศ	1
21176C	21176-0105	SENSOR,OXYGEN	ตัววัดออกซิเจน	1
21176D	21176-0111	SENSOR,PRESSURE	ตัววัดแรงดัน	1
92009	92009-1984	SCREW,TAPPING,5X16	สกรู 5X16 มม.	1
92055	92055-0016	RING-O,9.5X1.9	โอริง9.5X1.9 มม.	1
92161	92161-0630	DAMPER,ECU	ยางสวมกล่องควบคุม	1
92161A	92161-0733	DAMPER	ยางล็อคตัววัดความเอียงรถ	2
130	130BA0518	BOLT-FLANGED,5X18	โบลท์ 5X8 มม.	1

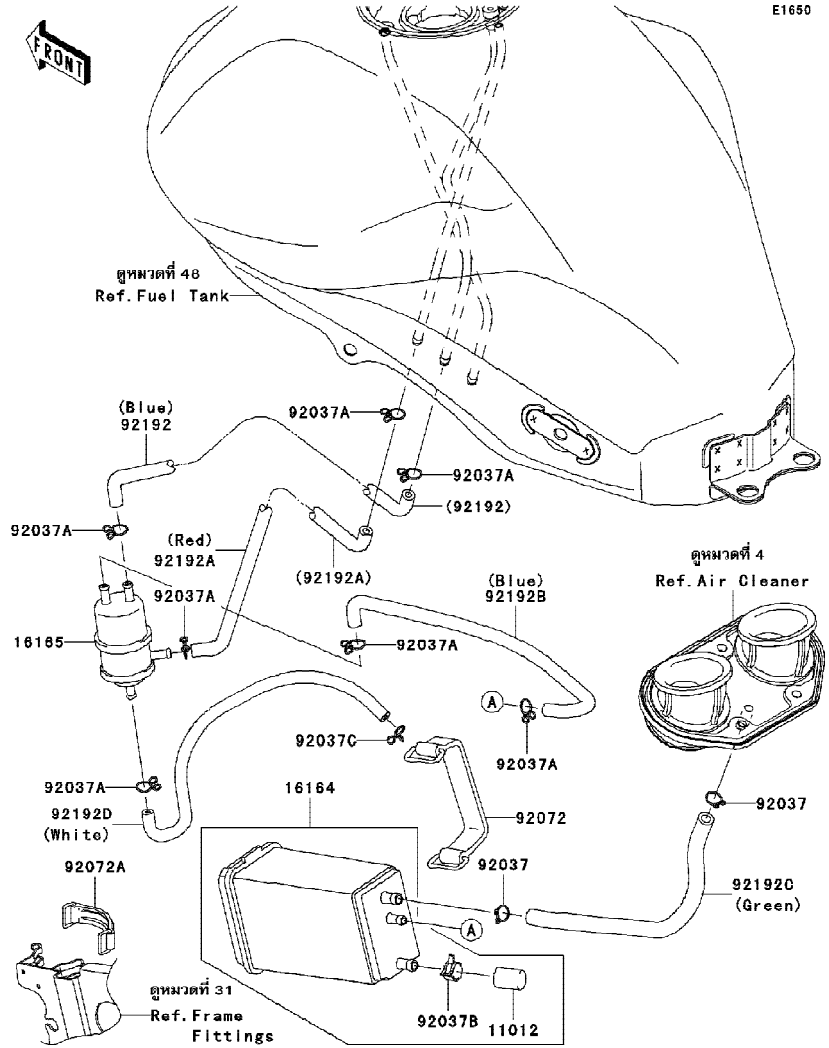

Ref No.	Part No. หมายเลขอะไหล่	Description-English ชื่ออะไหล่-อังกฤษ	Description-Thai ชื่ออะไหล่-ไทย	Quantity-ER650 '09 C9F
11012	11012-1388	CAP,CANISTER	ยางปิดรูคานิสเตอร์	1
16164	16164-1054	CANISTER	คานิสเตอร์	1
16165	16165-1001	SEPARATOR	ตัวกรองน้ำมัน	1
92037	92037-1104	CLAMP,HOSE	คลิปรัดท่อยาง	2
92037A	92037-147	CLAMP,TUBE	คลิปรัดท่อยาง	7
92037B	92037-1512	CLAMP,CANISTER	คลิปรัดท่อยาง	1
92037C	92037-1712	CLAMP	เข็มขัดรัดท่อยาง	1
92072	92072-1384	BAND	สายรัดคานิสเตอร์	1
92072A	92072-1419	BAND,L=50	ยางรัด	1
92192	92192-0586	TUBE,SEPARATOR-TANK,BLUE	ท่อยาง	1
92192A	92192-0717	TUBE,TANK-SEPARATOR,RED	ท่อยาง	1
92192B	92192-0719	TUBE,CANISTER-SEPARATOR,BLUE	ท่อยาง	1
92192C	92192-0720	TUBE,A/C-CANISTER,GREEN	ท่อยาง	1
92192D	92192-0721	TUBE,SEPARATOR-THROBO,WHITE	ท่อยาง	1

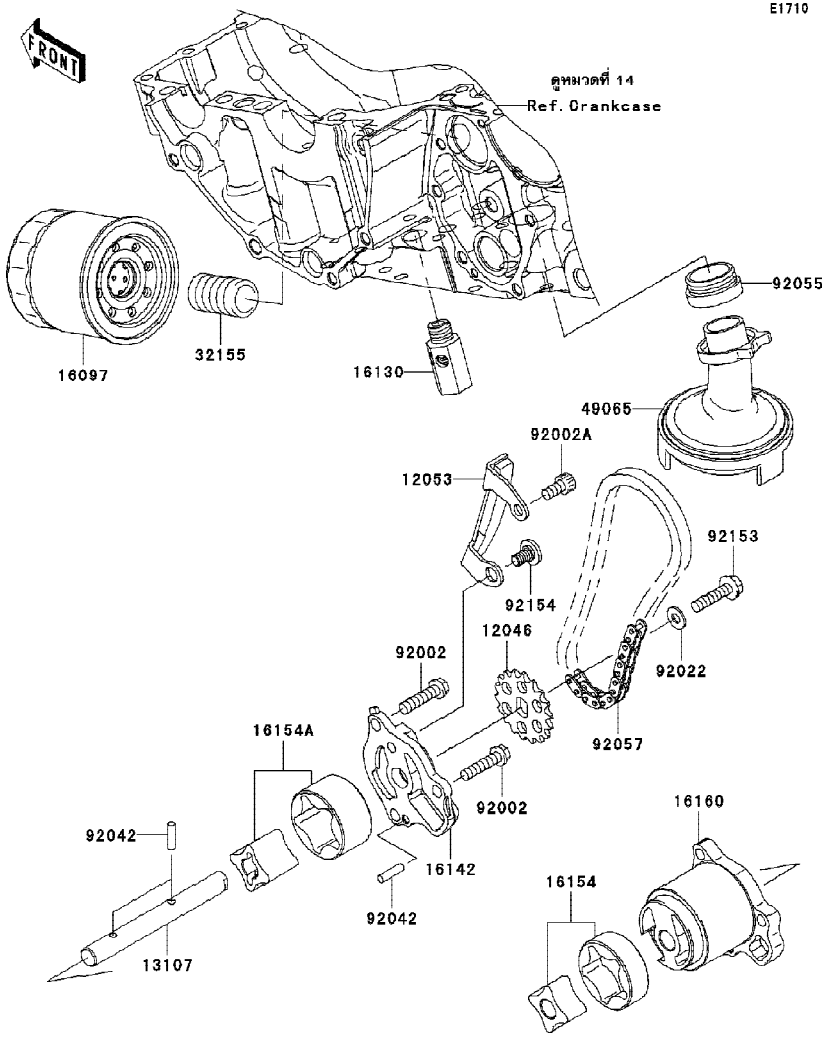

Ref No.	Part No. หมายเลขอะไหล่	Description-English ชื่ออะไหล่-อังกฤษ	Description-Thai ชื่ออะไหล่-ไทย	Quantity-ER650 '09 C9F
12046	12046-0040	SPROCKET,18T,BF04M	เฟืองขับปั๊มน้ำมันเครื่อง 18 ฟัน	1
12053	12053-0071	GUIDE-CHAIN	ตัวกันโซ่ขับปั๊มน้ำมันเครื่อง	1
13107	13107-0156	SHAFT,OIL PUMP	แกนปั๊มน้ำมันเครื่อง	1
16097	16097-0004	FILTER-ASSY-OIL	ไส้กรองน้ำมันเครื่อง	1
16130	16130-1058	VALVE-ASSY-RELIEF	วาวล์ควบคุมแรงดันน้ำมันเครื่อง	1
16142	16142-0024	COVER-PUMP	เรือนปั๊มน้ำมันเครื่อง	1
16154	16154-0037	ROTOR-PUMP,L=14	ลูกเบี้ยวปั๊มน้ำมันเครื่อง L=14 มม.	1
16154A	16154-1115	ROTOR-PUMP,40.56X22	ลูกเบี้ยวปั๊มน้ำมันเครื่อง 40.56X22 มม.	1
16160	16160-0110	BODY	เสื้อปั๊มน้ำมันเครื่อง	1
32155	32155-0029	PIPE,OIL FILTER	ท่อน้ำมัน	1
49065	49065-0011	FILTER-OIL	หน้าแปลนไส้กรองน้ำมันเครื่อง	1
92002	92002-1344	BOLT,6X25	โบลท์ 6X25 มม.	3
92002A	92002-1796	BOLT,SOCKET,6X12	โบลท์ 6X12 มม.	1
92022	92022-1827	WASHER,6X12.8X1.2	แหวนรอง 6X12.8X1.2 มม.	1
92042	92042-014	PIN,DOWEL,4X15.8	สลัก 4X15.8 มม.	3
92055	92055-1354	RING-O,OIL FILTER	โอริงท่อต่อไส้กรองไส้กรองน้ำมันเครื่อง	1
92057	92057-0098	CHAIN,DID 215FD-DHA,56LE	โซ่ขับปั๊มน้ำมันเครื่อง	1
92153	92153-0952	BOLT,FLANGED,6X25	โบลท์ 6X25 มม.	1
92154	92154-0188	BOLT,SOCKET,6X11	โบลท์ 6X11 มม.	1

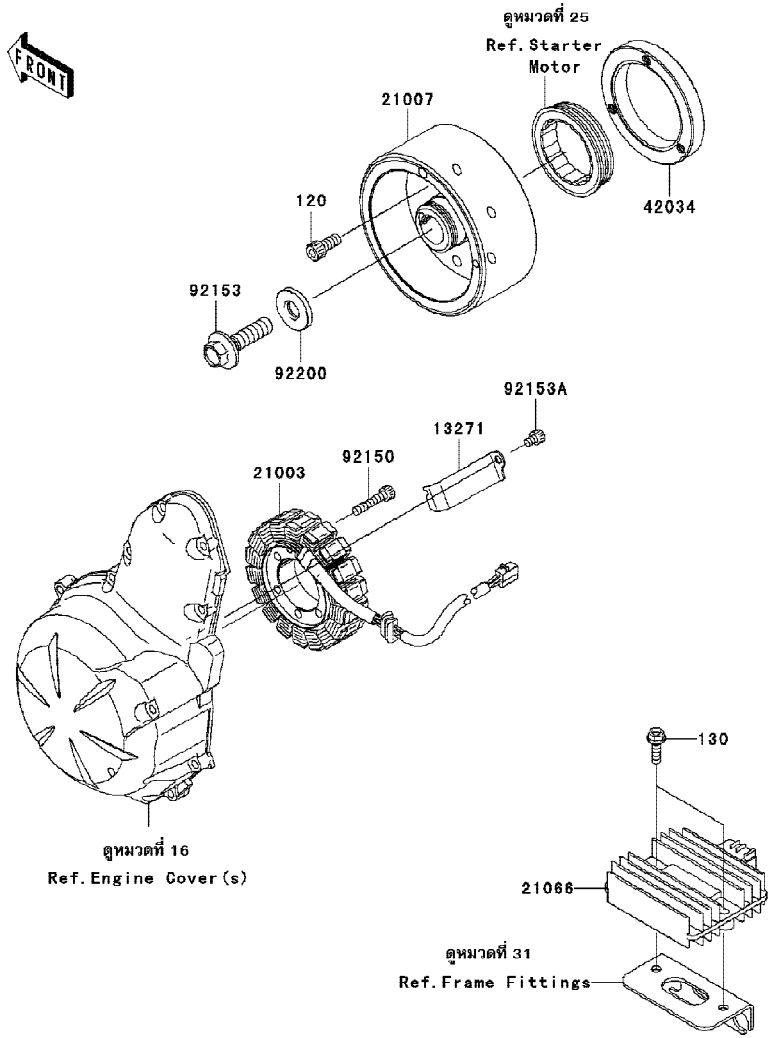

Ref No.	Part No. หมายเลขอะไหล่	Description-English ชื่ออะไหล่-อังกฤษ	Description-Thai ชื่ออะไหล่-ไทย	Quantity-ER650 '09 C9F
13271	13271-0952	PLATE	แผ่นกั้นขดลวด	1
21003	21003-0042	STATOR	แผงคอยล์ไฟ	1
21007	21007-0075	ROTOR	แม่เหล็กจานไฟ	1
21066	21066-1127	REGULATOR-VOLTAGE	เร็กกูเรเตอร์	1
42034	42034-1143	COUPLING	แป้นคลัชสตาร์ท	1
92150	92150-1433	BOLT,SOCKET,6X30	โบลท์ 6X30 มม.	3
92153	92153-0951	BOLT,FLANGED,12X45	โบลท์ 12X45 มม.	1
92153A	92153-1414	BOLT,SOCKET,6X8	โบลท์ 6X8 มม.	1
92200	92200-0220	WASHER,12X33X5	แหวนรอง 12X33X5 มม.	1
120	120CA0818	BOLT-SOCKET,8X18	โบลท์ 8X18 มม.	3
130	130BB0620	BOLT-FLANGED,6X20	โบลท์ 6X20 มม.	2

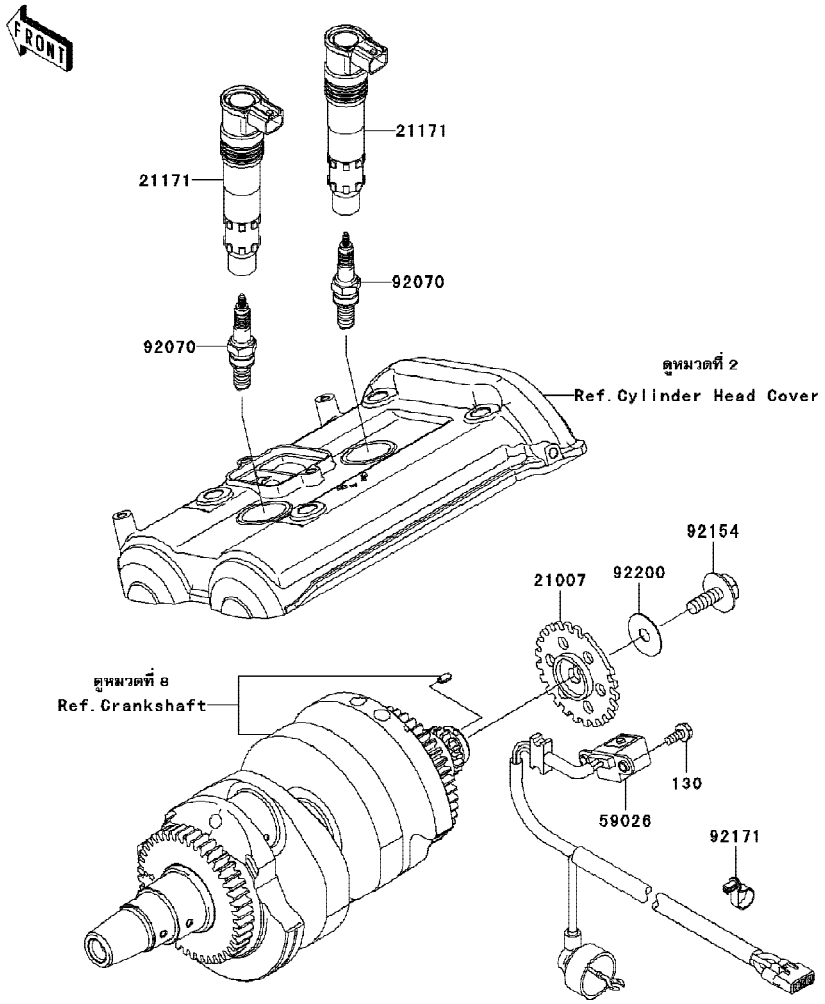

E1830

Ref No.	Part No. หมายเลขอะไหล่	Description-English ชื่ออะไหล่-อังกฤษ	Description-Thai ชื่ออะไหล่-ไทย	Quantity-ER650 '09 C9F
21007	21007-0053	ROTOR,PULSING	จานไฟสัญญาน	1
21171	21171-1286	COIL-ASSY-IGNITION	คอยล์จุดระเบิด	2
59026	59026-0018	COIL-PULSING	คอยล์สัญญาณ	1
92070	92070-0014	PLUG-SPARK,CR9EIA(NGK)	หัวเทียน CR9EIA	2
92154	92154-0187	BOLT,FLANGED,8X23	โบลท์ 8X23 มม.	1
92171	92171-0836	CLAMP,SPEED	คลิปรัด	1
92200	92200-0274	WASHER,8.5X28X0.8	แหวนรอง 8.5X28X0.8 มม.	1
130	130BA0512	BOLT-FLANGED,5X12	โบลท์ 5x12 มม.	2

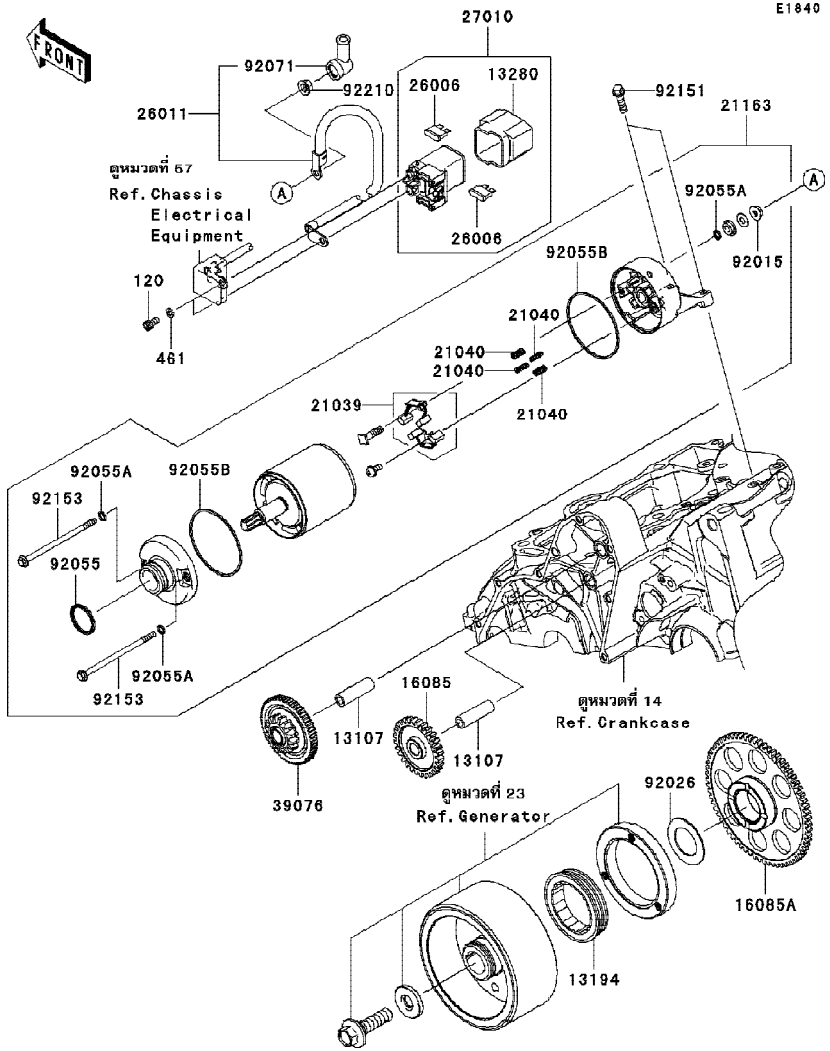

Ref No.	Part No. หมายเลขอะไหล่	Description-English ชื่ออะไหล่-อังกฤษ	Description-Thai ชื่ออะไหล่-ไทย	Quantity-ER650 '09 C9F
13107	13107-1106	SHAFT,IDLE GEAR	แกนเฟืองสตาร์ท	2
13194	13194-1083	CLUTCH-ONEWAY	คลัชสตาร์ท	1
13280	13280-0301	HOLDER	ขายึด	1
16085	16085-0074	GEAR,IDLE,28T	เฟืองสะพาน 28 ฟัน	1
16085A	16085-0076	GEAR,67T	เฟืองคลัชสตาร์ท 67 ฟัน	1
21039	21039-0004	BRUSH,CARBON	แปรงถ่าน	1
21040	21040-0003	SPRING-BRUSH	สปริงแปรงถ่าน	4
21163	21163-0040	STARTER-ELECTRIC	มอเตอร์สตาร์ท	1
26006	26006-1006	FUSE,30A-G	ฟิวส์ 30 แอมป์	2
26011	26011-0205	WIRE-LEAD	สายไฟ	1
27010	27010-0099	SWITCH,MAGNETIC	ชุดสวิทช์มอเตอร์สตาร์ท	1
39076	39076-0006	LIMITER,16T&66T	ตัวตัดมอเตอร์สตาร์ท	1
92015	92015-1476	NUT,STARTER MOTOR	น็อตล็อคสายไฟมอเตอร์สตาร์ท	1
92026	92026-087	SPACER,29.1X47.5X1.2	แหวนรอง	1
92055	92055-1276	RING-O	โอริงมอเตอร์สตาร์ท	1
92055A	92055-1370	RING-O,4.5X2.0	โอริง 4.5X2.0 มม.	3
92055B	92055-1381	RING-O,STARTER MOTOR	โอริง	2
92071	92071-0024	GROMMET	ยางหุ้มสายไฟ	1
92151	92151-1937	BOLT,6X22	โบลท์ 6x22 มม.	2
92153	92153-1783	BOLT	โบลท์	2
92210	92210-0188	NUT,6MM	น็อต 6 มม.	1
120	120CB0610	BOLT-SOCKET,6X10	โบลท์ 6X10 มม.	2
461	461DB0600	WASHER-SPRING,6MM,BLACK	แหวนรอง 6 มม.	2

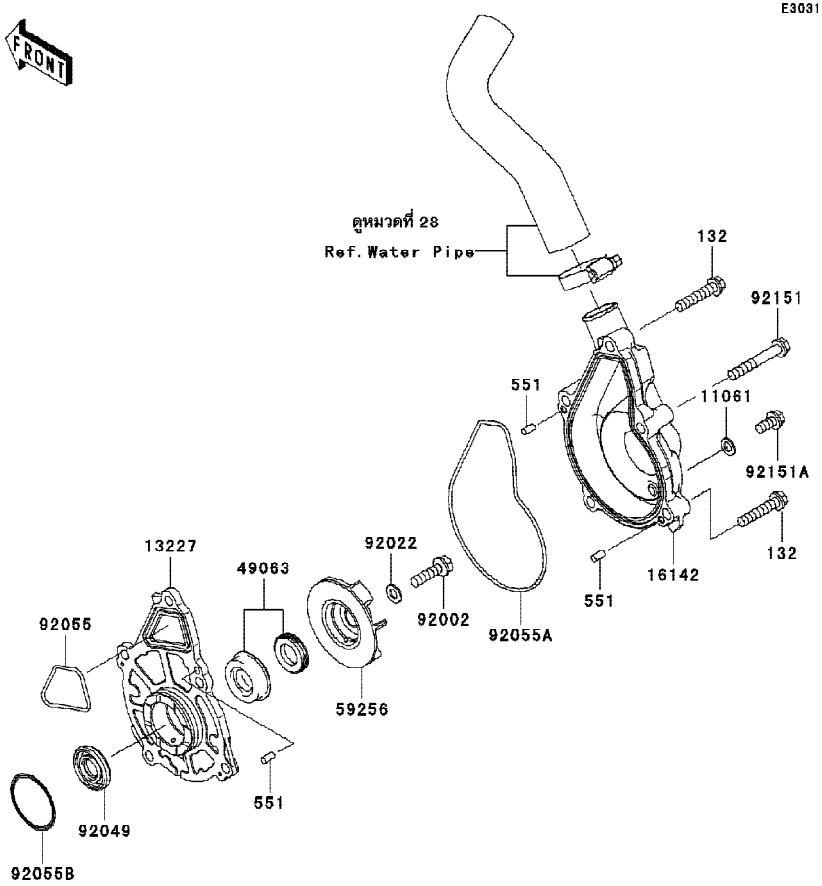

Ref No.	Part No. หมายเลขอะไหล่	Description-English ชื่ออะไหล่-อังกฤษ	Description-Thai ชื่ออะไหล่-ไทย	Quantity-ER650 '09 C9F
11061	11061-0107	GASKET	แหวนปะเก็น	1
13227	13227-0023	HOUSING	ฝาครอบ	1
16142	16142-0058	COVER-PUMP	ฝาครอบปั๊มน้ำ	1
49063	49063-1055	SEAL-MECHANICAL,WATER	ซีลปั๊มน้ำ	1
59256	59256-0009	IMPELLER	ใบพัดปั๊มน้ำ	1
92002	92002-1154	BOLT,6X22	โบลท์ 6X22 มม.	1
92022	92022-077	WASHER,6.1X12X1	แหวนรองน๊อตท่อน้ำมัน	1
92049	92049-0115	SEAL-OIL,12X28.55X5	ซีล 12X28.55X5 มม.	1
92055	92055-0082	RING-O,CASE-HOUSING	โอริงเสื้อปั๊มน้ำ	1
92055A	92055-0083	RING-O,HOUSING-PUMP COVER	โอริงฝาครอบปั๊มน้ำ	1
92055B	92055-1155	RING-O,33.2MM	โอริง 33.2 มม.	1
92151	92151-1131	BOLT,6X40	โบลท์ 6X40 มม.	3
92151A	92151-1133	BOLT,6X12	โบลท์ 6X12 มม.	1
132	132BC0630	BOLT-FLANGED-SMALL,6X30	โบลท์ 6x30 มม.	2
551	551A0408	PIN-DOWEL,4X8	สลัก 4X8 มม.	3

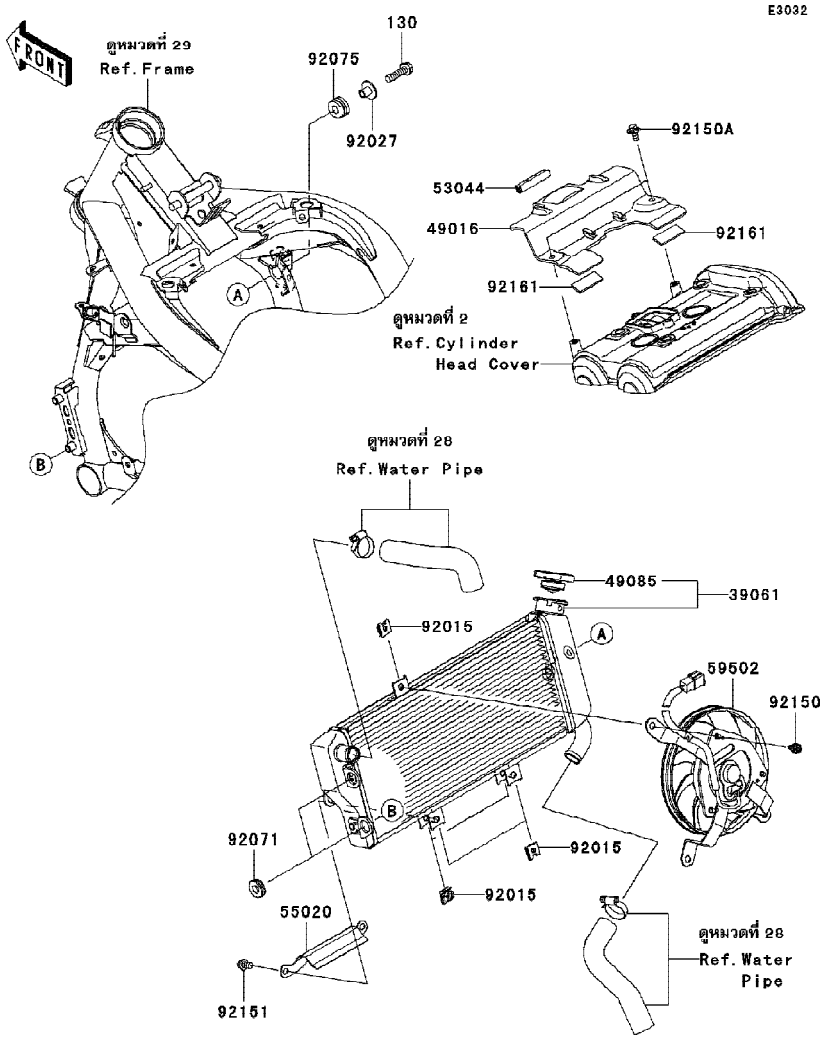

Ref No.	Part No. หมายเลขอะไหล่	Description-English ชื่ออะไหล่-อังกฤษ	Description-Thai ชื่ออะไหล่-ไทย	Quantity-ER650 '09 C9F			
39061	39061-0138	RADIATOR-ASSY	หม้อน้ำ	1			
49016	49016-0049	COVER-SEAL	ฝาครอบ	1			
49085	49085-1078	CAP-ASSY-PRESSURE	ฝาหม้อน้ำ	1			
53044	53044-1185	TRIM,L=50	ขอบกัน	1			
55020	55020-0476	GUARD	ฝาปิด	1			
59502	59502-0041	FAN-ASSY	พัดลมหม้อน้ำ	1			
92015	92015-1487	NUT	น็อต	5			
92027	92027-251	COLLAR,L=13.1	ปลอกสกรู	1			
92071	92071-1115	GROMMET	ลูกยาง	2			
92075	92075-1690	DAMPER	ลูกยาง	1			
92150	92150-1186	BOLT,6X12	โบลท์ 6x12 มม.	3			
92150A	92150-1689	BOLT,FLANGED,6X14	โบลท์ 6X14 มม.	2			
92151	92151-1277	BOLT,6X10	โบลท์ 6X10 มม.	2			
92161	92161-0301	DAMPER	ยางรอง	2			
130	130BA0622	BOLT-FLANGED,6X22	โบลท์ 6x22 มม.	1			

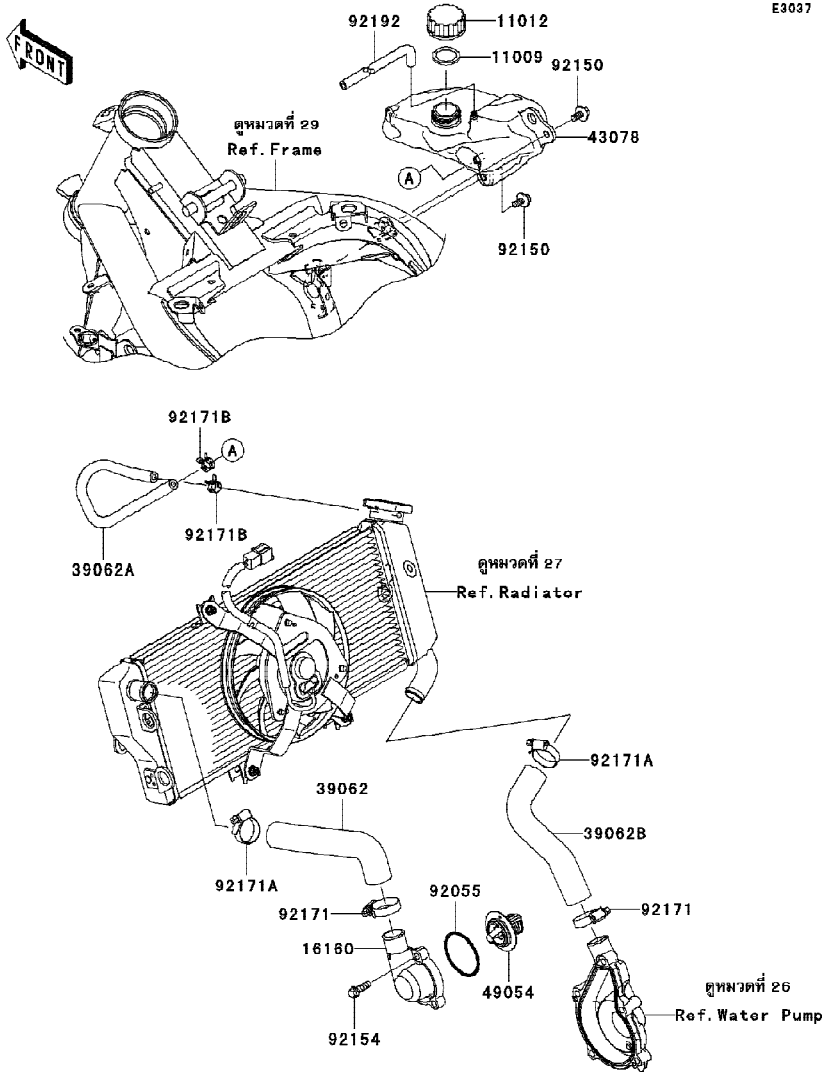

Ref No.	Part No. หมายเลขอะไหล่	Description-English ชื่ออะไหล่-อังกฤษ	Description-Thai ชื่ออะไหล่-ไทย	Quantity-ER650 '09 C9F
11009	11009-1145	GASKET,RESERVOIR TANK CAP	ปะเก็นฝาถังน้ำสำรอง	1
11012	11012-1084	CAP	ฝาปิดหม้อพักน้ำ	1
16160	16160-0181	BODY,THERMO	ฝาครอบเทอร์โมสตัท	1
39062	39062-0254	HOSE-COOLING,HEAD-RAD.	ท่อน้ำ	1
39062A	39062-0255	HOSE-COOLING,RAD.-RESERVOIR	ท่อน้ำ	1
39062B	39062-0265	HOSE-COOLING,W.PUMP-RAD	ท่อน้ำ	1
43078	43078-0052	RESERVOIR	ถังน้ำสำรอง	1
49054	49054-0001	THERMOSTAT	เทอร์โมสตัท	1
92055	92055-0160	RING-O,44.7X2.4	โอริง 44.7X2.4 มม.	1
92150	92150-1340	BOLT,6X14	โบลท์ 6X14 มม.	2
92154	92154-0118	BOLT,FLANGED-SMALL,6X20	โบลท์ 6X20 มม.	3
92171	92171-0261	CLAMP	เข็มขัดรัด	2
92171A	92171-0337	CLAMP	เข็มขัดรัด	2
92171B	92171-1992	CLAMP,10.5X8X0.7	เหล็กคล้อง 10.5X8X0.7 มม.	2
92192	92192-0679	TUBE,BREATHER	ท่อระบาย	1

F2120

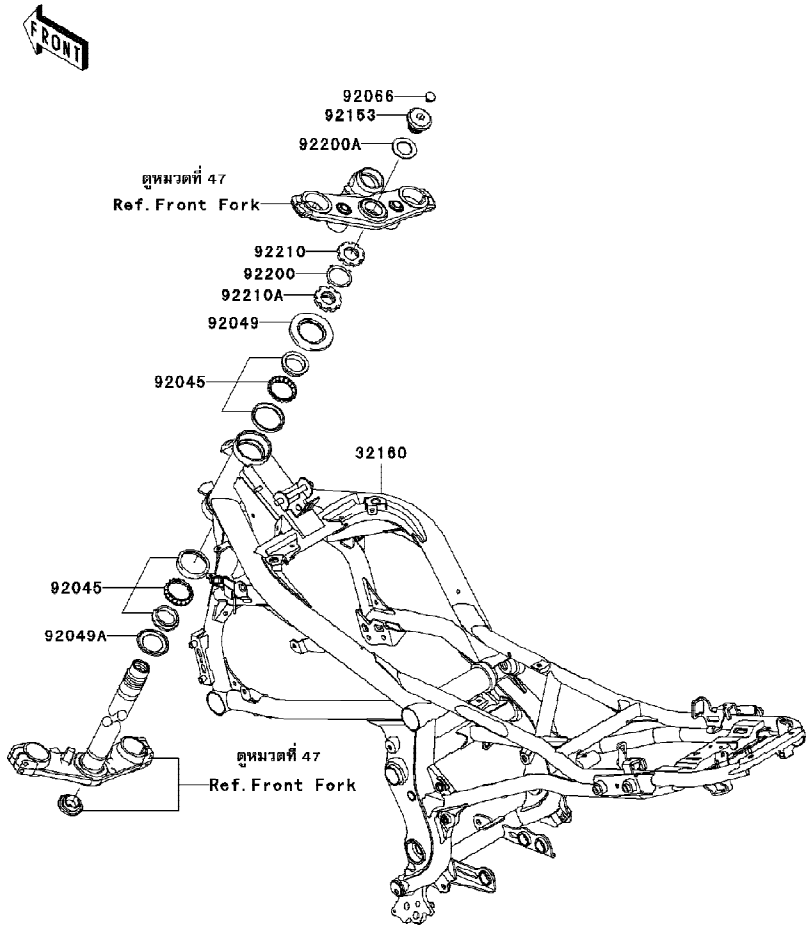

Ref No.	Part No. หมายเลขอะไหล่	Description-English ชื่ออะไหล่-อังกฤษ	Description-Thai ชื่ออะไหล่-ไทย	Quantity-ER650 '09 C9F
32160	32160-0319-26M	FRAME-COMP,F.M.GRAY	เฟรม-สีเทา	1
92045	92045-1384	BEARING-BALL,SF07A17PX1V1	ลูกปืนคอ SF07A17PX1V1	2
92049	92049-0131	SEAL-OIL	ซีล	1
92049A	92049-0137	SEAL-OIL	ซีล	1
92066	92066-0071	PLUG	จุกอุดโบลท์	1
92153	92153-0474	BOLT,26MM	โบลท์ 26 มม.	1
92200	92200-0036	WASHER	แหวนรอง	1
92200A	92200-0081	WASHER,27X42X2.3	แหวนรอง 27X42X2.3 มม.	1
92210	92210-0534	NUT,STEERING STEM,35MM	น็อตล็อค 35 มม.	1
92210A	92210-0535	NUT,STEERING STEM,35MM	น็อตล็อค 35 มม.	1

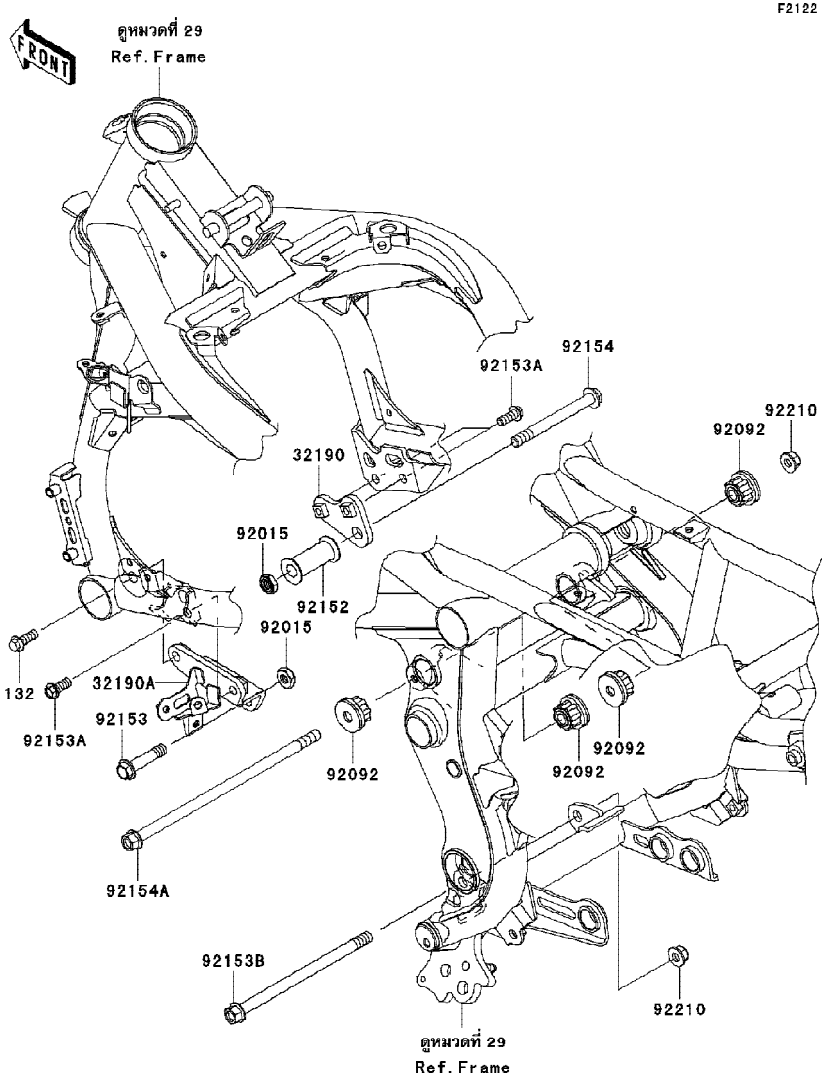

F2122

Ref No.	Part No. หมายเลขอะไหล่	Description-English ชื่ออะไหล่-อังกฤษ	Description-Thai ชื่ออะไหล่-ไทย	Quantity-ER650 '09 C9F
32190	32190-0189	BRACKET-ENGINE,RH	ขายึดเครื่องยนต์-ข้างขวา	1
32190A	32190-0381	BRACKET-ENGINE,LH	ขายึดเครื่องยนต์-ข้างซ้าย	1
92015	92015-1188	NUT,LOCK,10MM,BLACK	น็อต 10 มม.	2
92092	92092-0021	BUSHING-RUBBER	บูช	4
92152	92152-0740	COLLAR,11X26X50.8	ปลอก 11X26X50.8 มม.	1
92153	92153-0823	BOLT,FLANGED,10X47	โบลท์ 10X47 มม.	1
92153A	92153-0995	BOLT,FLANGED,8X20	โบลท์ 8X20 มม.	3
92153B	92153-1428	BOLT,FLANGED,10X170	โบลท์ 10X170 มม.	1
92154	92154-0083	BOLT,FLANGED,10X100	โบลท์ 10X100 มม.	1
92154A	92154-0138	BOLT,FLANGED,10X237	โบลท์ 10X237 มม.	1
92210	92210-1081	NUT,LOCK,FLANGED,10MM	น็อตล็อค 10 มม.	2
132	132BB0822	BOLT-FLANGED-SMALL,8X22	โบลท์ 8X22 มม.	1

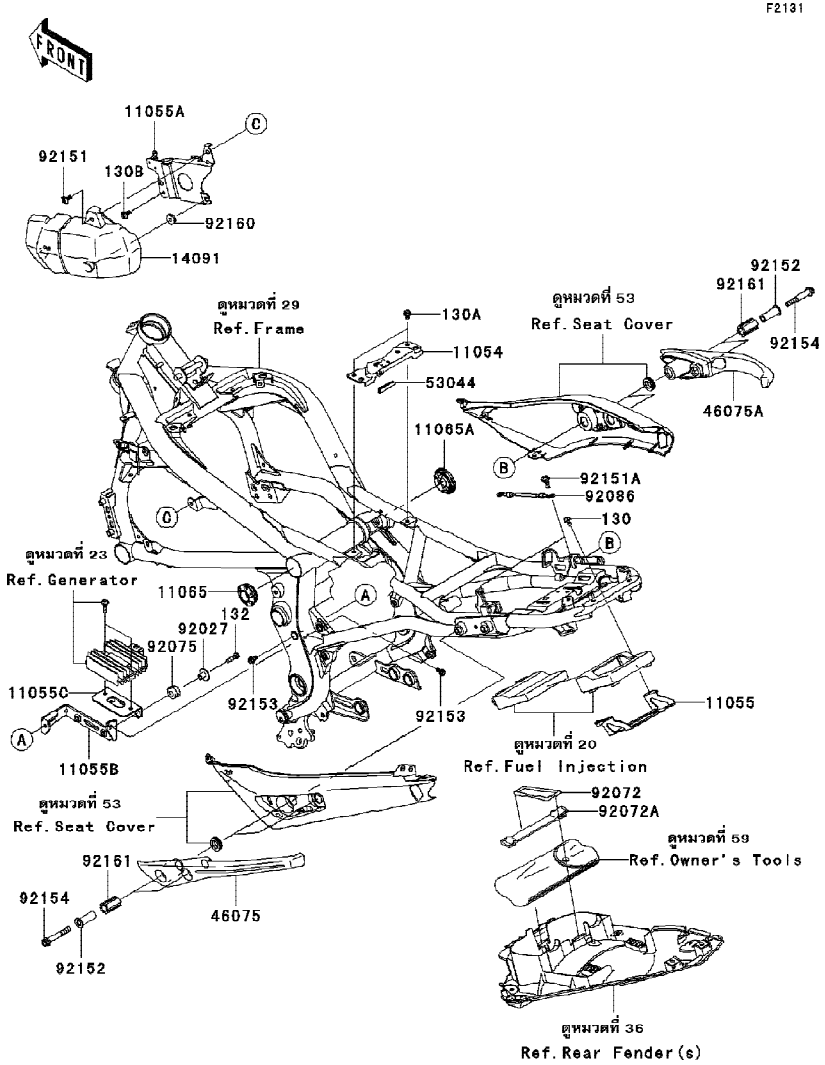

Ref No.	Part No. หมายเลขอะไหล่	Description-English ชื่ออะไหล่-อังกฤษ	Description-Thai ชื่ออะไหล่-ไทย	Quantity-ER650 '09 C9F
11054	11054-0248	BRACKET,FUEL TANK	ขายึดถังน้ำมัน	1
11055	11055-0584	BRACKET,ECU	ขายึด	1
11055A	11055-0586	BRACKET,CANISTER	ขายึดคานิสเตอร์	1
11055B	11055-1131	BRACKET,REGULATOR	ขายึดเร็กกูเรเตอร์	1
11055C	11055-1137	BRACKET,REGULATOR	ขายึดเร็กกูเรเตอร์	1
11065	11065-0257-458	CAP,PIVOT COVER,LH,P.SILVER	ฝาปิด	1
11065A	11065-0264-458	CAP,PIVOT COVER,RH,P.SILVER	ฝาปิด	1
14091	14091-1586	COVER,CANISTER	ฝาครอบคานิสเตอร์	1
46075	46075-0078	GRIP,TANDEM,LH	มือจับข้างรถ-ข้างซ้าย	1
46075A	46075-0079	GRIP,TANDEM,RH	มือจับข้างรถ-ข้างขวา	1
53044	53044-1174	TRIM,L=40	ขอบกัน	1
92027	92027-1450	COLLAR,L=13.1,BLACK	ปลอกรองสกรู-สีดำ	2
92072	92072-0108	BAND,TOOL	สายรัดถุงเซรื่องมือ	1
92072A	92072-1203	BAND,L=150	สายรัด L=150 มม.	1
92075	92075-209	DAMPER	ลูกยางถังน้ำมัน-อันหลัง	2
92086	92086-1075	WIRE,L=150	สายไฟ	2
92151	92151-1654	BOLT,SOCKET,6X14	โบลท์ 6x14 มม.	1
92151A	92151-1703	BOLT,FLANGED,6X13	โบลท์ 6 มม.	2
92152	92152-0707	COLLAR	บูช	4
92153	92153-1517	BOLT,SOCKET,6X16	โบลท์ 6X16 มม.	2
92154	92154-0259	BOLT,SOCKET,8X60	โบลท์ 8X60 มม.	4
92160	92160-1613	DAMPER	ลูกยาง	2
92161	92161-0663	DAMPER	ยางรอง	4
130	130BA0612	BOLT-FLANGED,6X12	โบลท์ 6X12 มม.	2
130A	130BB0610	BOLT-FLANGED,6X10	โบลท์ 6X10 มม.	2
130B	130BB0612	BOLT-FLANGED,6X12	โบลท์ 6X12 มม.	1
132	132BB0622	BOLT-FLANGED-SMALL,6X22	โบลท์ 6X22 มม.	2

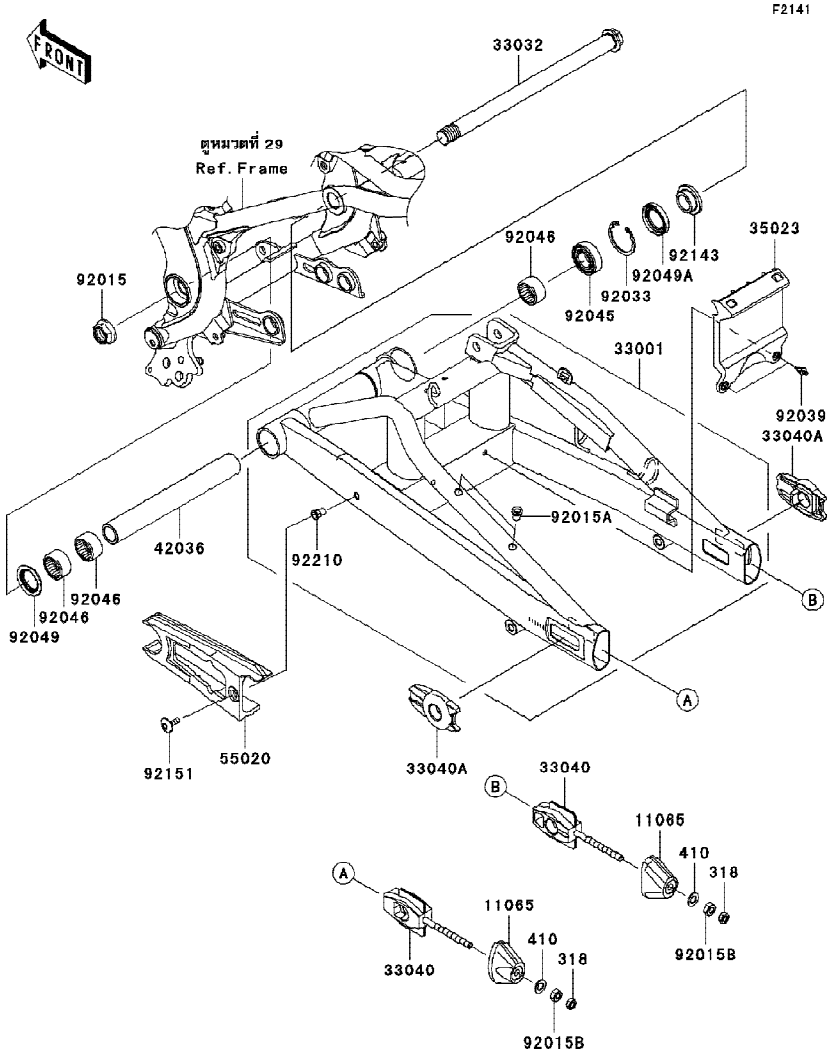

F2141

Ref No.	Part No. หมายเลขอะไหล่	Description-English ชื่ออะไหล่-อังกฤษ	Description-Thai ชื่ออะไหล่-ไทย	Quantity-ER650 '09 C9F
11065	11065-0258-26M	CAP,CHAIN ADJUSTER,F.M.GRAY	ฝาปิดตัวตั้งโซ่	2
33001	33001-0161-26M	ARM-COMP-SWING,F.M.GRAY	สวิงอาร์ม-สีเทา	1
33032	33032-1142	SHAFT-SWING ARM	แกนสวิงอาร์ม	1
33040	33040-0025	ADJUSTER-CHAIN,INNER	ตัวตั้งโซ่-อันใน	2
33040A	33040-0026-458	ADJUSTER-CHAIN,OUTER,P.SILVER	ตัวตั้งโซ่-อันนอก	2
35023	35023-0149	FENDER-REAR,SWING ARM	บังโคลนหลังปิดสวิงอาร์ม	1
42036	42036-0066	SLEEVE,SWING ARM,L=219.5	ปลอก	1
55020	55020-0192	GUARD,CHAIN	ยางรองโซ่	1
92015	92015-1724	NUT,FLANGED,20MM	น็อต 20 มม.	1
92015A	92015-1759	NUT,POP,6MM	น็อต 6 มม.	2
92015B	92015-1959	NUT,8MM	น็อต 8 มม.	2
92033	92033-1041	RING-SNAP,42MM	คลิปล็อค 42 มม.	1
92039	92039-0023	RIVET	หมุดย้ำ	2
92045	92045-0017	BEARING-BALL,6004UL11	ตลับลูกปืน 6004UL11	1
92046	92046-0008	BEARING-NEEDLE,7E-HVS 28X34X17	ตลับลูกปืนเข็ม 28X34X17 มม.	3
92049	92049-0132	SEAL-OIL	ซีล	1
92049A	92049-0138	SEAL-OIL	ซีล	1
92143	92143-1727	COLLAR,SWING ARM,RH,L=12.5	ปลอกแกนสวิงอาร์มข้างขวา	1
92151	92151-1149	BOLT,SOCKET,6X18	โบลท์ 6X18 มม.	1
92210	92210-1397	NUT,POP,6MM,L=15	น็อต 6 มม.	1
318	318AB0800	NUT-HEX-SMALL	น็อต	2
410	410AB0800	WASHER-PLAIN-SMALL,8MM,BLACK	แหวนรอง 8 มม.สีดำ	2

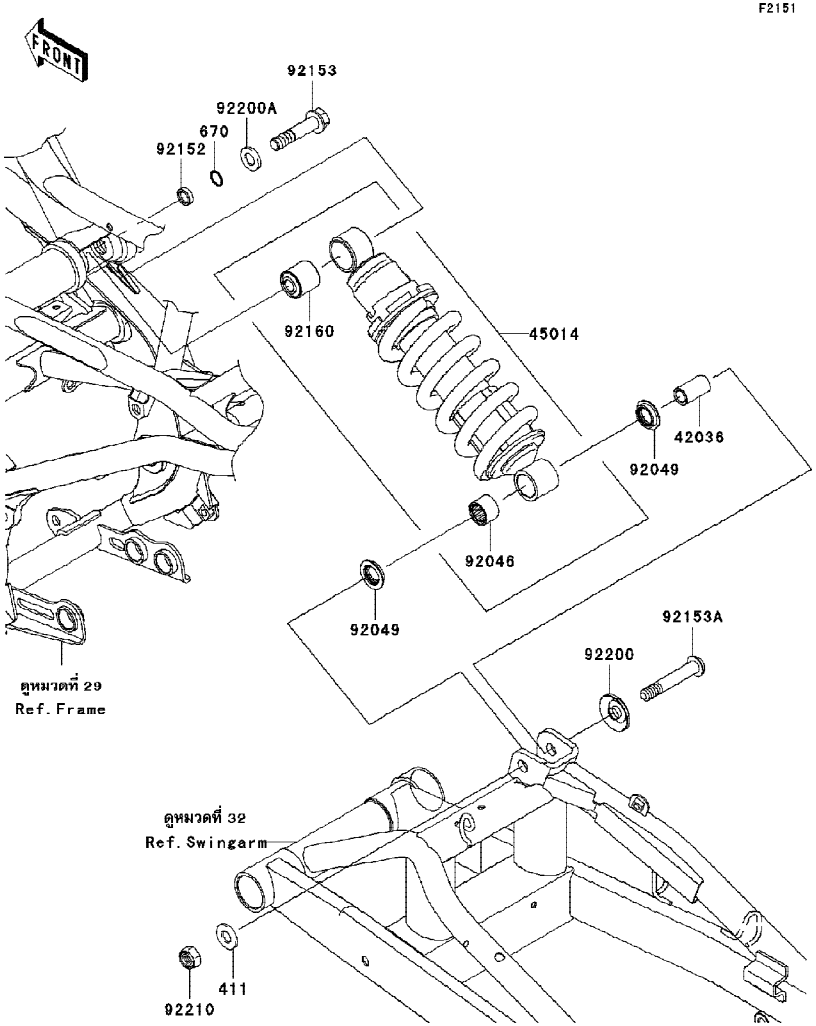

F2151

Ref No.	Part No. หมายเลขอะไหล่	Description-English ชื่ออะไหล่-อังกฤษ	Description-Thai ชื่ออะไหล่-ไทย	Quantity-ER650 '09 C9F
42036	42036-0024	SLEEVE,12.1X18X32	ปลอก 12.1X18X32 มม.	1
45014	45014-0223-458	SHOCKABSORBER,P.SILVER	โช้คอัพหลัง-สีบรอนซ์	1
92046	92046-1272	BEARING-NEEDLE,SFYZM182417	ตลับลูกปืนเข็ม SFYZM182417	1
92049	92049-0133	SEAL-OIL	ซีล	2
92152	92152-0811	COLLAR,12.1X16.8X4.4	บูช	1
92153	92153-1766	BOLT,FLANGED,12X55	โบลท์ 12X55 มม.	1
92153A	92153-1985	BOLT,SOCKET,12X70	โบลท์ 12X70 มม.	1
92160	92160-1161	DAMPER,SHOCKABSORBER	บูชยางโช้คอัพ	1
92200	92200-0484	WASHER	แหวนรอง	1
92200A	92200-0519	WASHER,12.5X24X3.2	แหวน	1
92210	92210-0300	NUT,LOCK,12MM	น็อต 12 มม.	1
411	411AA1200	WASHER-PLAIN,12MM	แหวนรอง	1
670	670B2012	O RING,12MM	โอริง 12 มม.	1

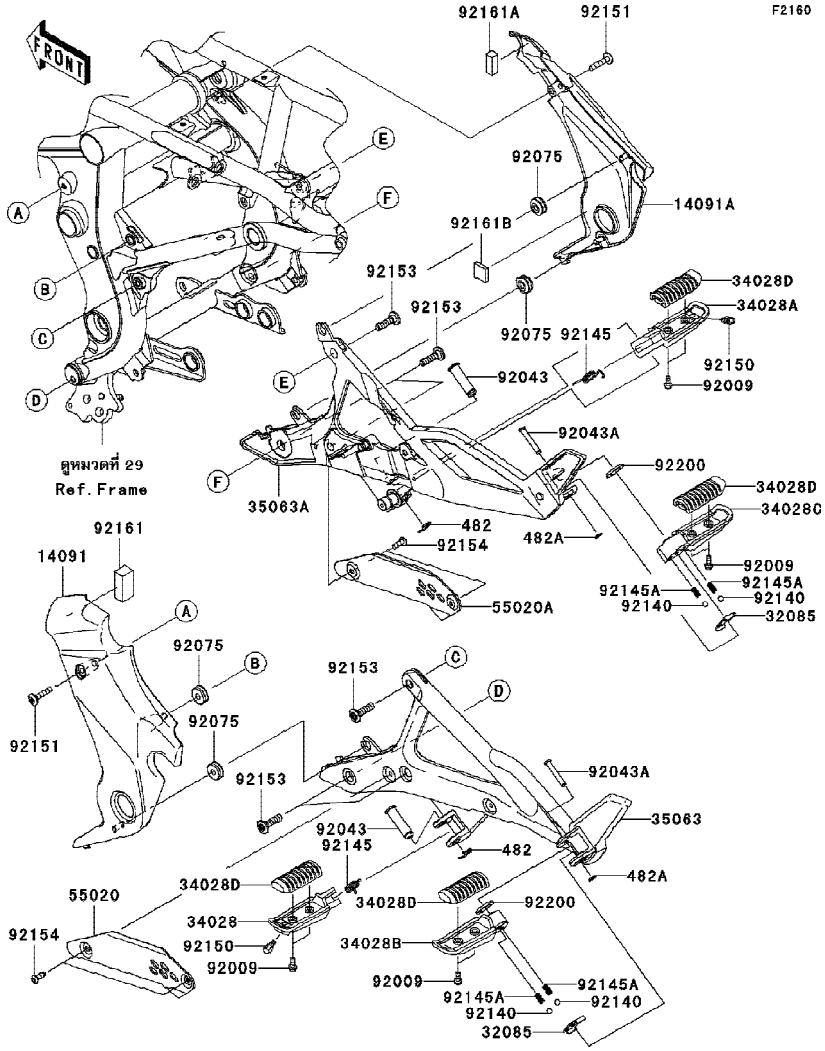

Ref No.	Part No. หมายเลขอะไหล่	Description-English ชื่ออะไหล่-อังกฤษ	Description-Thai ชื่ออะไหล่-ไทย	Quantity-ER650 '09 C9F
14091	14091-1584	COVER,PIVOT,LH	ฝาครอบ	1
14091A	14091-1585	COVER,PIVOT,RH	ฝาครอบ	1
32085	32085-0047	STOPPER,REAR STEP	แผ่นล็อคพักเท้าหลัง	2
34028	34028-0127	STEP,FR,LH	เหล็กพักเท้าหน้า-ข้างซ้าย	1
34028A	34028-0128	STEP,FR,RH	เหล็กพักเท้าหน้า-ข้างขวา	1
34028B	34028-0129	STEP,RR,LH	พักเท้าหลัง-ข้างซ้าย	1
34028C	34028-0130	STEP,RR,RH	พักเท้าหลัง-ข้างขวา	1
34028D	34028-1430	STEP,RUBBER	ยางพักเท้าหน้า	4
35063	35063-0522-18R	STAY,STEP,LH,F.S.BLACK	สเตย์พักเท้าหลัง-ข้างซ้าย	1
35063A	35063-0523-18R	STAY,STEP,RH,F.S.BLACK	สเตย์พักเท้าหลัง-ข้างขวา	1
55020	55020-0461	GUARD,STEP,LH	แผงกันพักเท้า-ข้างซ้าย	1
55020A	55020-0462	GUARD,STEP,RH	แผงกันพักเท้า-ข้างขวา	1
92009	92009-1404	SCREW,5X14	สกรู 5X14 มม.	8
92043	92043-0026	PIN,12X42.5	สลักพักเท้าหลัง	2
92043A	92043-1595	PIN,6X40	สลัก 6X40	2
92075	92075-1067	DAMPER	ลูกยาง	4
92140	92140-0008	BALL,6.35MM	เม็ดลูกปืน	4
92145	92145-0723	SPRING,STEP RETURN	สปริง	2
92145A	92145-1319	SPRING	สปริง	4
92150	92150-1114	BOLT,BANK SENSOR	โบลท์รองพักเท้า	2
92151	92151-1605	BOLT,SOCKET,6X30	โบลท์ 6X30 มม.	2
92153	92153-1630	BOLT,SOCKET,8X30	โบลท์ 8X30 มม.	6
92154	92154-0182	BOLT,SOCKET,5X16	โบลท์ 5X16 มม.	4
92161	92161-0670	DAMPER,19X15X40	ยางรอง	1
92161A	92161-0671	DAMPER,10X10X28	ยางรอง	1
92161B	92161-0731	DAMPER,UPP CNT COWLING	ยางปิดแฟริ่ง	1
92200	92200-0043	WASHER,16X26X2.3	แหวนรอง 16X26X2.3 มม.	2
482	482EA0100	CIRCLIP-TYPE-E,10MM	คลิปล็อค E-10 มม.	2
482A	482EA5000	CIRCLIP-TYPE-E	คลิปล็อค E-5 มม.	2

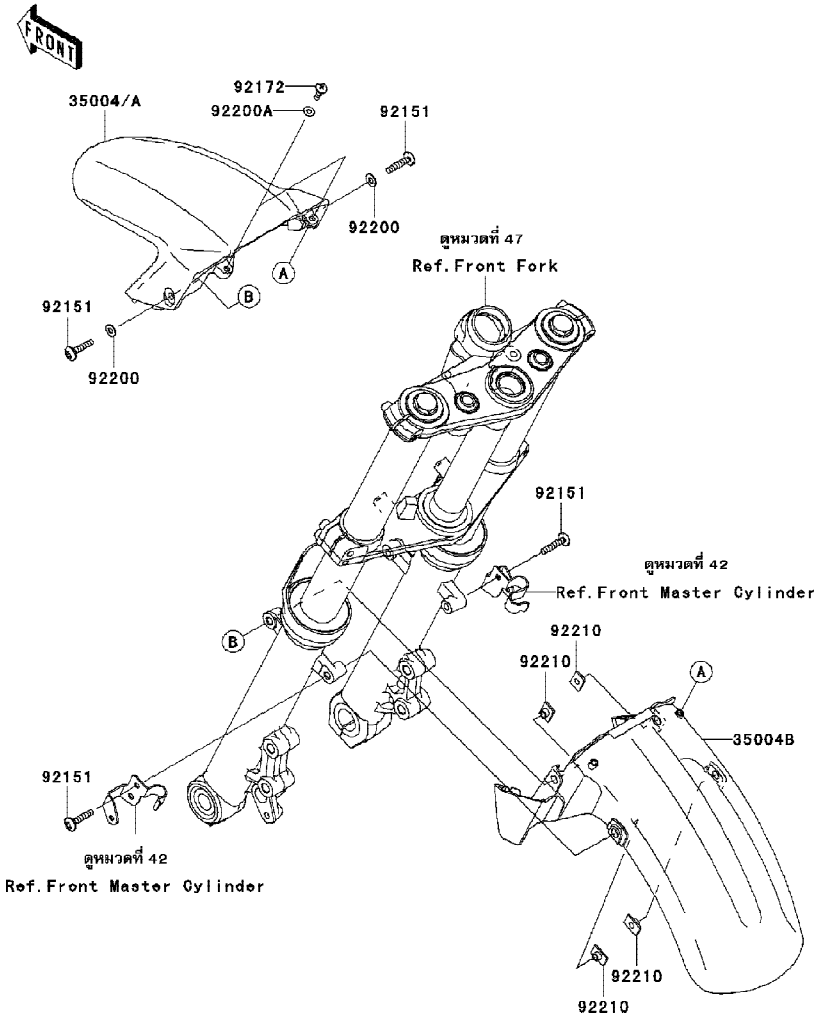

Ref No.	Part No. หมายเลขอะไหล่	Description-English ชื่ออะไหล่-อังกฤษ	Description-Thai ชื่ออะไหล่-ไทย	Quantity-ER650 '09 C9F
35004	35004-0110-15Q	FENDER-FRONT,FR,M.D.BLACK	บังโคลนหน้า-สีดำ	1
35004A	35004-0110-15T	FENDER-FRONT,FR,C.B.ORANGE	บังโคลนหน้า-สีส้ม	1
35004B	35004-0111	FENDER-FRONT,RR	บังโคลนหน้า-ตัวหลัง	1
92151	92151-1605	BOLT,SOCKET,6X30	โบลท์ 6X30 มม.	4
92172	92172-0427	SCREW,TAPPING,5X16	สกรู 5X16 มม.	2
92200	92200-1388	WASHER,6.5X14X1	แหวนรอง 6.5X14X1 มม.	2
92200A	92200-1480	WASHER,NYLON,5.3X11.5X0.5	แหวนรอง 5.3X11.5X0.5 มม.	2
92210	92210-1352	NUT,PLATE,6MM	น็อต 6 มม.	4

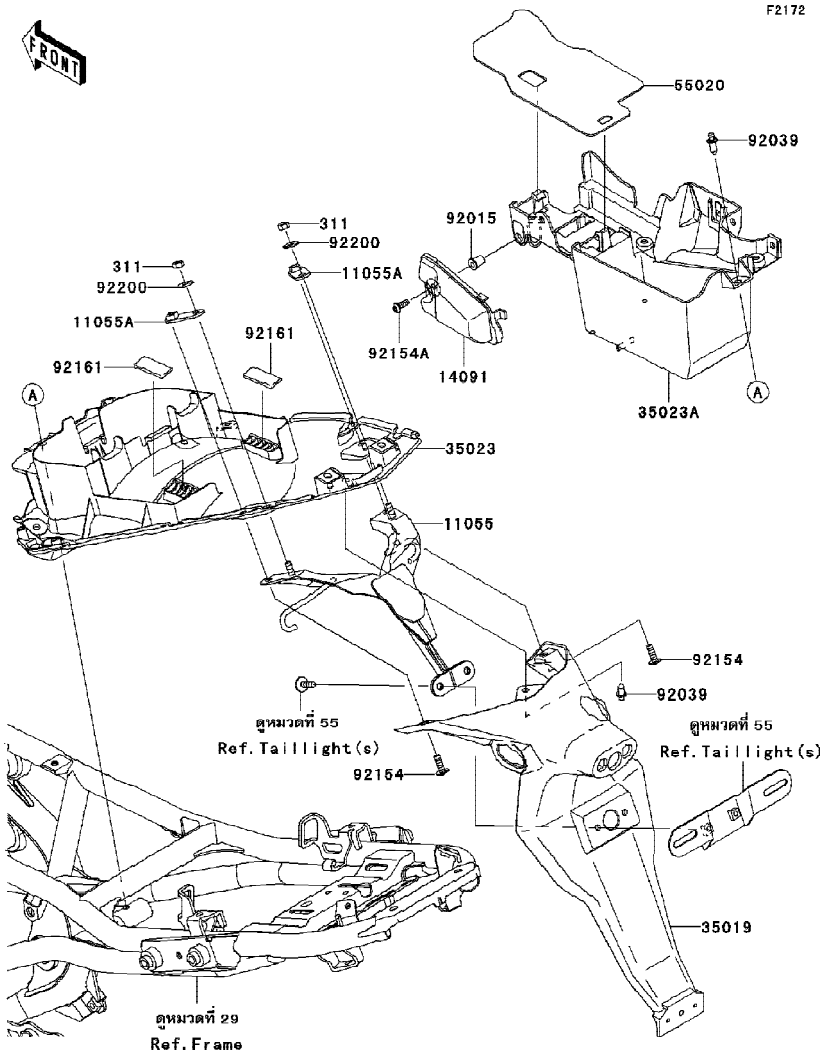

Ref No.	Part No. หมายเลขอะไหล่	Description-English ชื่ออะไหล่-อังกฤษ	Description-Thai ชื่ออะไหล่-ไทย	Quantity-ER650 '09 C9F
11055	11055-0587	BRACKET,FLAP	ขายึด	1
11055A	11055-0843	BRACKET	ขายึด	2
14091	14091-1678	COVER,SWITCH MAINTENANCE	ฝาปิดสวิทช์	1
35019	35019-0075	FLAP	บังโคลนหลังอันนอก	1
35023	35023-0142	FENDER-REAR,RR	บังโคลนหลัง-ท่อนหลัง	1
35023A	35023-0163	FENDER-REAR,FR	บังโคลนหลัง	1
55020	55020-0220	GUARD,HEAT	แผ่นกันความร้อน	1
92015	92015-1757	NUT,WELL,5MM	น็อต 5 มม.	1
92039	92039-1283	RIVET	หมุดย้ำ	2
92154	92154-0139	BOLT,SOCKET,6X18	โบลท์ 6X18 มม.	2
92154A	92154-0182	BOLT,SOCKET,5X16	โบลท์ 5X16 มม.	1
92161	92161-0773	DAMPER	ยางรอง	2
92200	92200-0430	WASHER,6.5X17X1	แหวนรอง 6.5X17X1 มม.	2
311	311AA0600	NUT-HEX,6MM	น็อตตัวเมีย 6 มม.	2

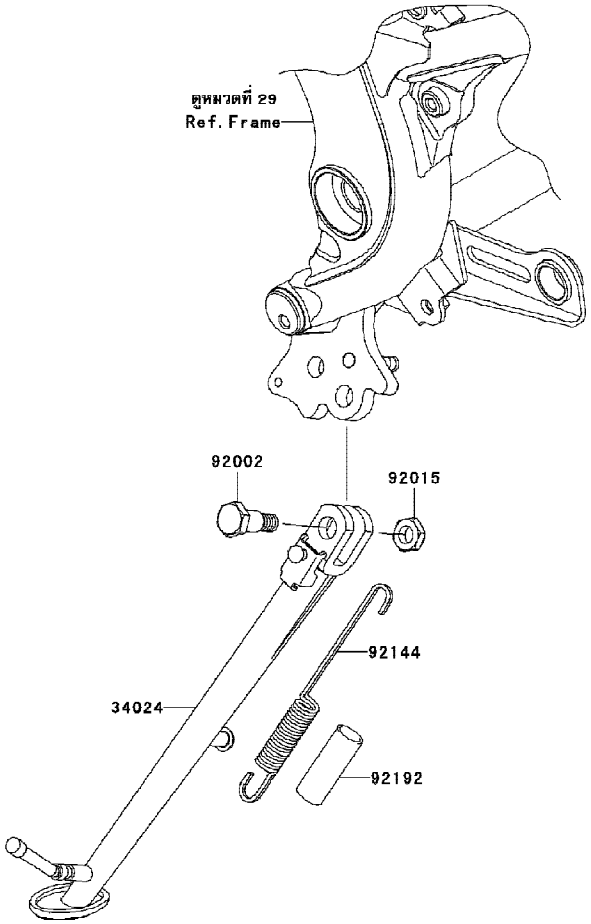

Ref No.	Part No. หมายเลขอะไหล่	Description-English ชื่ออะไหล่-อังกฤษ	Description-Thai ชื่ออะไหล่-ไทย	Quantity-ER650 '09 C9F
34024	34024-0024	STAND-SIDE	ขาตั้งข้าง	1
92002	92002-1935	BOLT,SIDE STAND	โบลท์ขาตั้งข้าง	1
92015	92015-1188	NUT,LOCK,10MM,BLACK	น็อต 10 มม.	1
92144	92144-1818	SPRING,SIDE STAND	สปริงขาตั้งข้าง	1
92192	92192-0700	TUBE,14X17X50	ท่อยาง	1

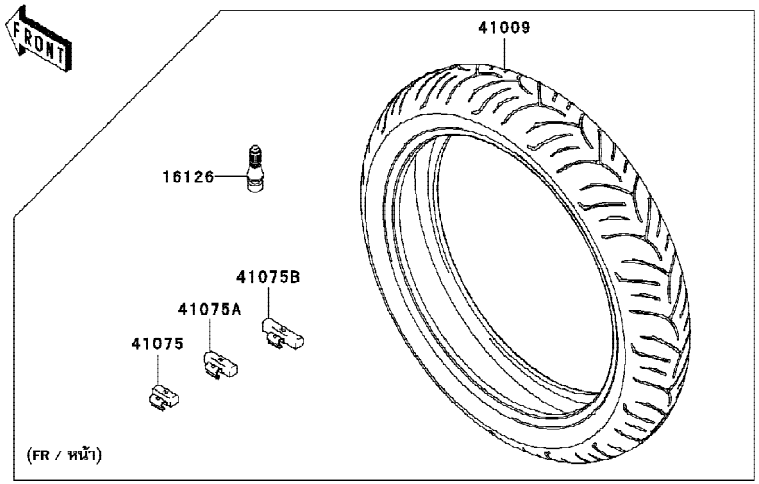

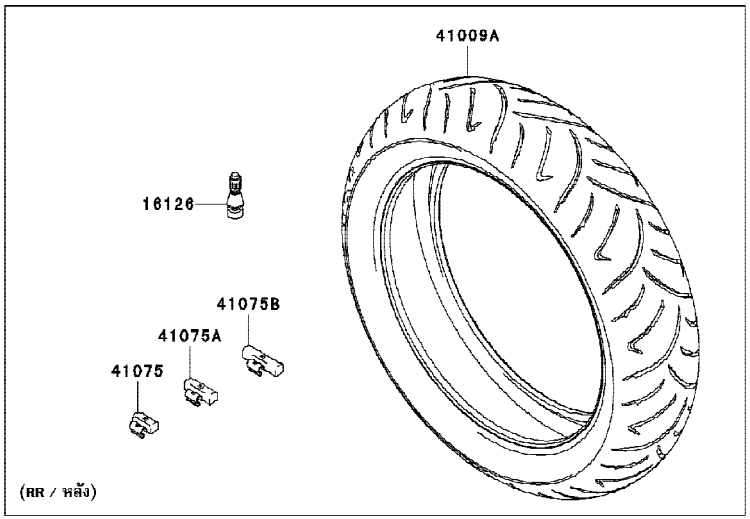

F2210

Ref No.	Part No. หมายเลขอะไหล่	Description-English ชื่ออะไหล่-อังกฤษ	Description-Thai ชื่ออะไหล่-ไทย	Quantity-ER650 '09 C9F
16126	16126-1140	VALVE,TIRE	วาวล์ยางล้อ	2
41009	41009-0190	TIRE,FR,120/70ZR17(58W),R.S. G	ยางนอกหน้า 120/70ZR17	1
41009A	41009-0191	TIRE,RR,160/60ZR17(69W),R.S. G	ยางนอกหลัง 160/60ZR17	1
41075	41075-0007	BALANCER-WHEEL,10G,SILVER	ตะกั่วถ่วงล้อ-น้ำหนัก 10 กรัม	AR
41075A	41075-0008	BALANCER-WHEEL,20G,SILVER	ตะกั่วถ่วงล้อ-น้ำหนัก 20 กรัม	AR
41075B	41075-0009	BALANCER-WHEEL,30G,SILVER	ตะกั่วถ่วงล้อ-น้ำหนัก 30 กรัม	AR

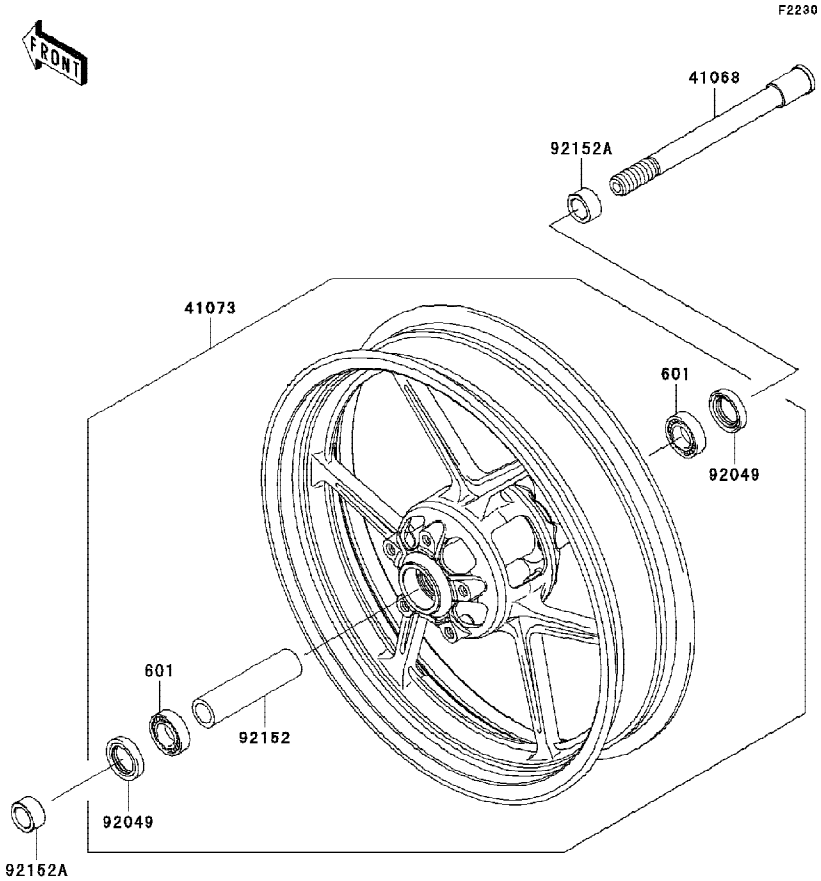

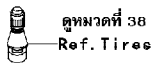

Ref No.	Part No. หมายเลขอะไหล่	Description-English ชื่ออะไหล่-อังกฤษ	Description-Thai ชื่ออะไหล่-ไทย	Quantity-ER650 '09 C9F			
41068	41068-0059	AXLE,FR	เพลาล้อหน้า	1			
41073	41073-0154-QT	WHEEL-ASSY,FR,G.BLACK	ชุดล้อ	1			
92049	92049-0130	SEAL-OIL,BJN30427	ซีล	2			
92152	92152-0087	COLLAR,FR HUB,L=115	ปลอกเพลาล้อหน้า L=115 มม.	1			
92152A	92152-0310	COLLAR,FR AXLE,L=15.5	ปลอกเพลาล้อหน้า L=15.5 มม.	2			
601	601B6004UU	BEARING-BALL,#6004UUC3	ตลับลูกปืน #6004UU	2			

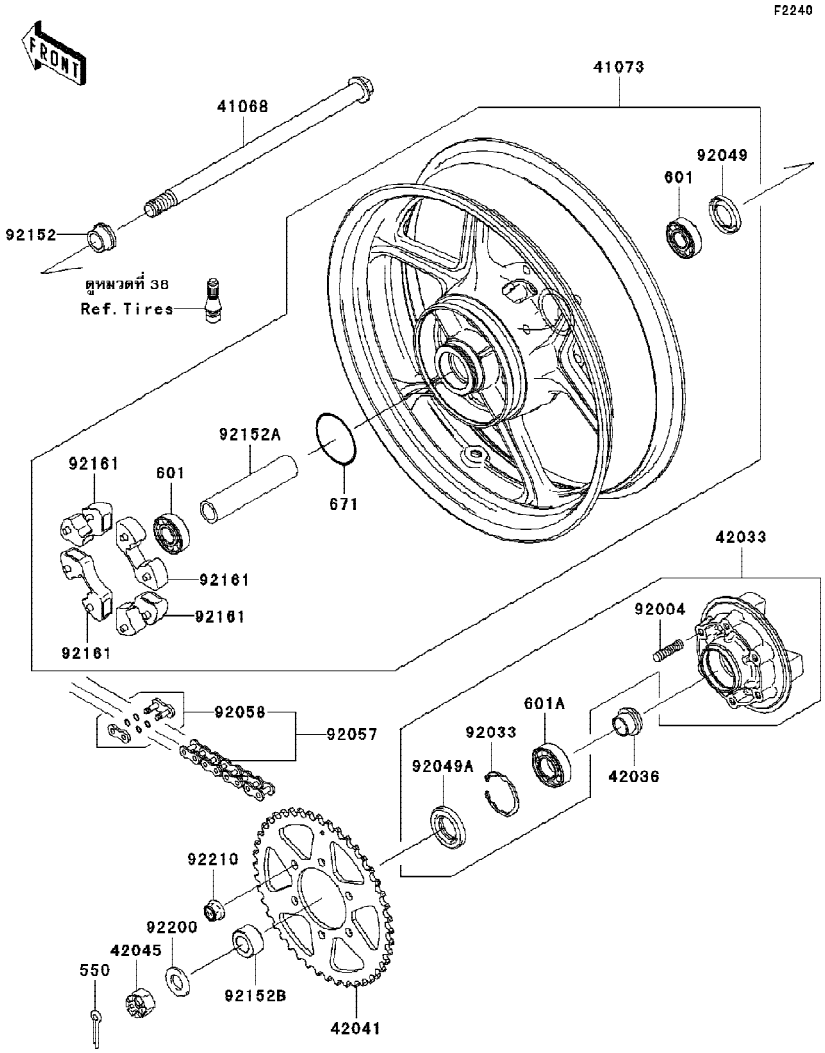

Ref No.	Part No. หมายเลขอะไหล่	Description-English ชื่ออะไหล่-อังกฤษ	Description-Thai ชื่ออะไหล่-ไทย	Quantity-ER650 '09 C9F
41068	41068-0071	AXLE	เพลาล้อหลัง	1
41073	41073-0146-QT	WHEEL-ASSY,RR,G.BLACK	ชุดล้อ	1
42033	42033-0028	COUPLING-ASSY,RR HUB	ชุดแป้นสเตอร์หลัง	1
42036	42036-1251	SLEEVE,RR HUB,L=23	ปลอกแป้นสเตอร์หลัง L=23 มม.	1
42041	42041-0061	SPROCKET-HUB,45T	สเตอร์หลัง 45 ฟัน	1
42045	42045-018	NUT,CASTLE,18MM	น็อต 18 มม.	1
92004	92004-0028	STUD,10X19	โบลท์สตัด 10X19 มม.	6
92033	92033-1043	RING-SNAP,52MM	แหวนรอง 52 มม.	1
92049	92049-0140	SEAL-OIL,28 47 5	ซีลน้ำมัน	1
92049A	92049-1287	SEAL-OIL	ซีลแป้นสเตอร์หลัง	1
92057	92057-0163	CHAIN,DRIVE,DID520VP2X114L	โซ่ขับ	1
92058	92058-0018	JOINT-CHAIN,DRIVE	ข้อต่อโซ่	1
92152	92152-0302	COLLAR,RR AXLE,RH,L=17	ปลอกเพลาล้อหลัง L=17 มม.	1
92152A	92152-0748	COLLAR,20.2X28X133	บูช	1
92152B	92152-0751	COLLAR,20X35X18	บูช	1
92161	92161-0303	DAMPER,SHOCK,RR HUB	ยางกันกระชาก	4
92200	92200-0296	WASHER,19X36X3.2	แหวนรอง 19X36X3.2 มม.	1
92210	92210-0276	NUT,LOCK,FLANGED,10MM	น็อตล็อค 10 มม.	6
550	550AA4035	PIN-COTTER,4.0X35	สลัก 4.0X35 มม.	1
601	601B6204UU	BEARING-BALL,6204UUC3	ตลับลูกปืน 6204UUC3	2
601A	601B6205UU	BEARING-BALL	ตลับลูกปืน	1
671	671B2560	O RING,60MM	โอริง 60 มม.	1

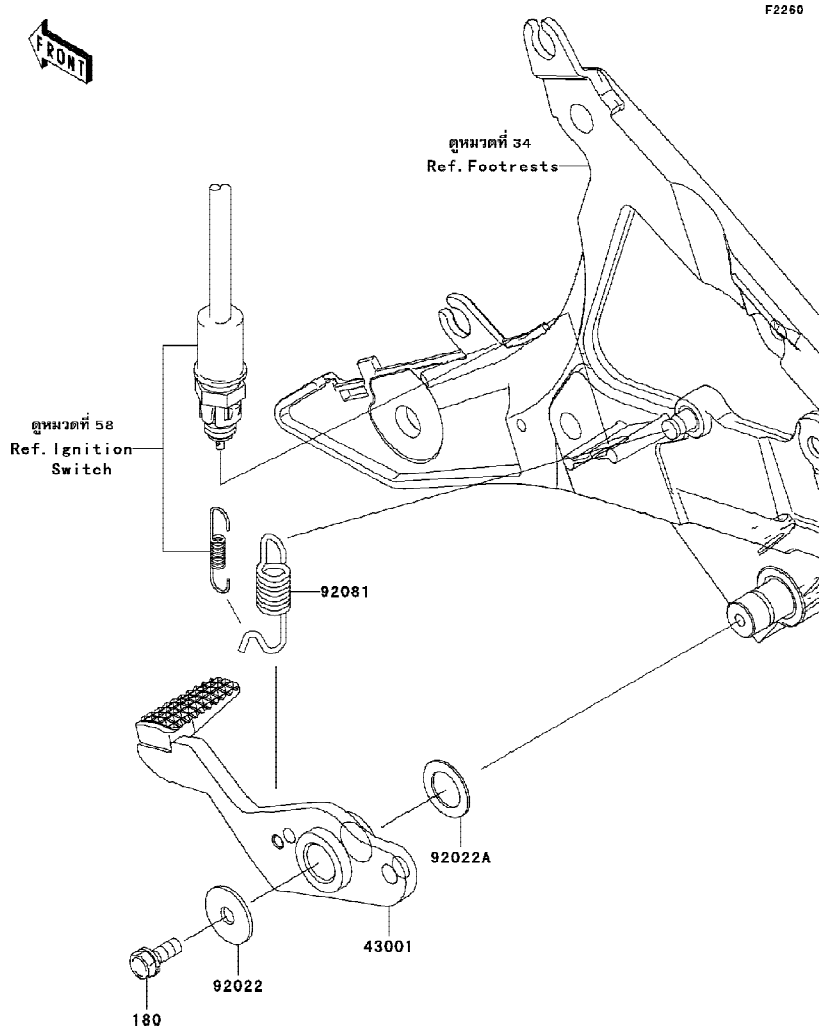

Ref No.	Part No. หมายเลขอะไหล่	Description-English ชื่ออะไหล่-อังกฤษ	Description-Thai ชื่ออะไหล่-ไทย	Quantity-ER650 '09 C9F
43001	43001-0104	LEVER-BRAKE,PEDAL	คันเหยียบเบรค	1
92022	92022-228	WASHER,7X24X1.6	แหวนรอง 7 มม.	1
92022A	92022-326	WASHER,15.3X24X1	แหวนรอง	1
92081	92081-1833	SPRING,BRAKE PEDAL	สปริงคันเหยียบเบรค	1
180	180AA0616	BOLT-UPSET-WS,6X16	โบลท์ 6X16 มม.	1

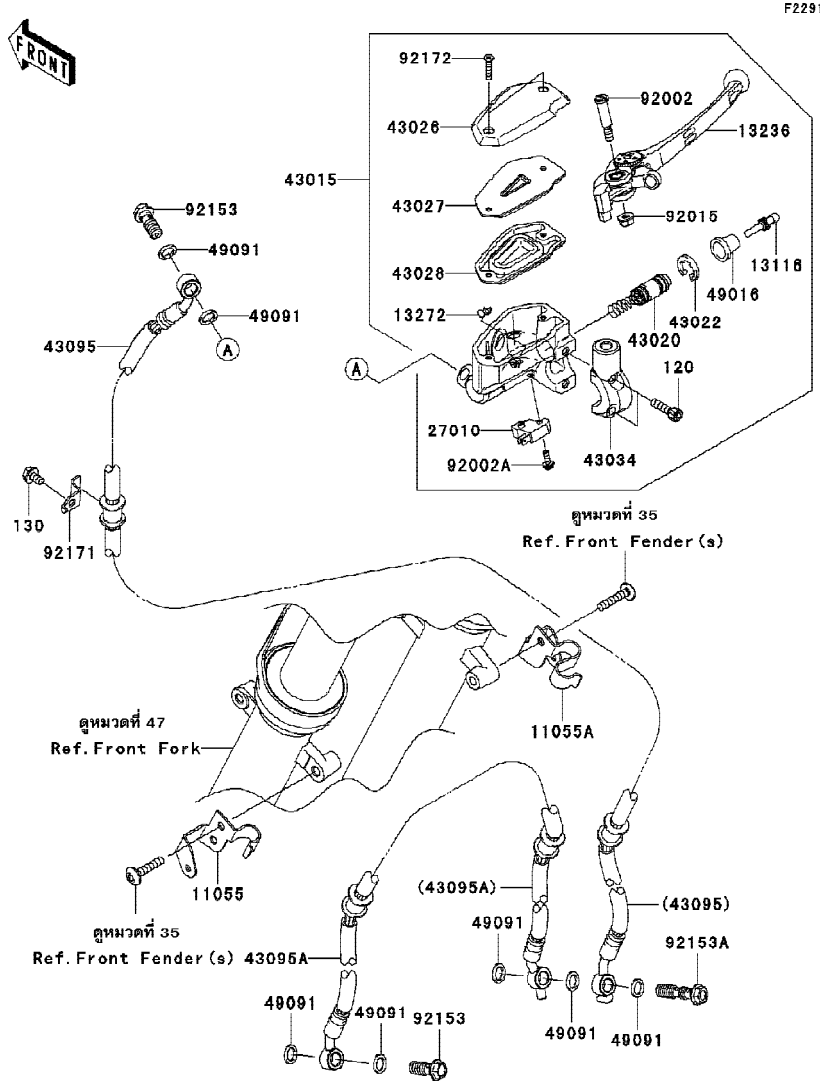

Ref No.	Part No. หมายเลขอะไหล่	Description-English ชื่ออะไหล่-อังกฤษ	Description-Thai ชื่ออะไหล่-ไทย	Quantity-ER650 '09 C9F
11055	11055-1117	BRACKET	ขายึดท่อน้ำมันเบรค-ข้างซ้าย	1
11055A	11055-1118	BRACKET	ขายึดท่อน้ำมันเบรค-ข้างขวา	1
13116	13116-0032	ROD-PUSH	ก้านกดแม่ปั๊มเบรค	1
13236	13236-0169	LEVER-COMP,FRONT BRAKE	ก้ามมือเบรค	1
13272	13272-0573	PLATE	แผ่นกั้น	1
27010	27010-0025	SWITCH,BRAKE	สวิทซ์ไฟเบรคหน้า	1
43015	43015-0116	CYLINDER-ASSY-MASTER,FR	ชุดแม่ปั๊มดีสเบรคหน้า	1
43020	43020-0015	PISTON-COMP-BRAKE	ชุดซ่อมลูกสูบปั๊ม	1
43022	43022-1010	STOPPER-BRAKE,PISTON	คลิปล็อคลูกสูบปั๊ม	1
43026	43026-0019	CAP-BRAKE	ฝาปิดกระปุกแม่ปั๊มเบรค	1
43027	43027-0008	PLATE-DIAPHRAGM	แผ่นรองไดอะแฟรม	1
43028	43028-0015	DIAPHRAGM	ไดอะแฟรม	1
43034	43034-0049	HOLDER-BRAKE,MASTER CYLINDER	ขายึดแม่ปั๊มเบรค	1
43095	43095-0411	HOSE-BRAKE,FR,L=755	ท่อน้ำมันเบรคหน้า	1
43095A	43095-0412	HOSE-BRAKE,FR,L=545	ท่อน้ำมันเบรคหน้า ขนาด 545 มม.	1
49016	49016-1044	COVER-SEAL,MASTER CYLINDER	ยางกันฝุ่นแม่ปั๊ม	1
49091	49091-0001	WASHER-SEAL,10.1X14.5X1.5	แหวน 10.1X14.5X1.5 มม.	7
92002	92002-1322	BOLT,LEVER SET,BLACK	โบลท์ยึดก้านเบรค	1
92002A	92002-1323	BOLT,SCREW,4X12	โบลท์ 6X25 มม.	1
92015	92015-1233	NUT,FLANGED,6MM,BLACK	น็อต 6 มม.	1
92153	92153-0627	BOLT,OIL,L=23	โบลท์ท่อน้ำมัน	2
92153A	92153-0628	BOLT,OIL,L=37	โบลท์ท่อน้ำมัน L=37 มม.	1
92171	92171-1887	CLAMP	เข็มขัด	1
92172	92172-0320	SCREW,4X20	สกรู 4X20 มม.	2
120	120CB0622	BOLT-SOCKET,6X22	โบลท์ 6X22 มม.	2
130	130BB0610	BOLT-FLANGED,6X10	โบลท์ 6X10 มม.	1

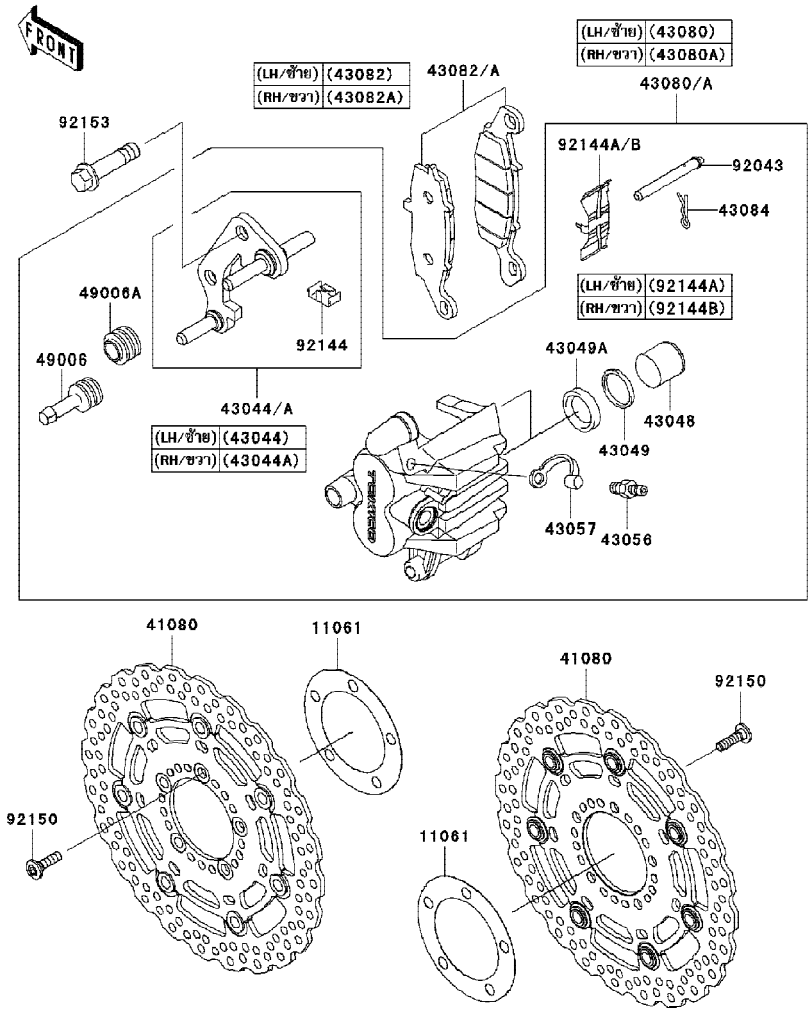

Ref No.	Part No. หมายเลขอะไหล่	Description-English ชื่ออะไหล่-อังกฤษ	Description-Thai ชื่ออะไหล่-ไทย	Quantity-ER650 '09 C9F
11061	11061-0029	GASKET,DISC PLATE	ปะเก็นจานดีสเบรค	2
41080	41080-0161-11I	DISC,FR,HOUSING BLK+DISC SIL	จานดีสเบรคหน้า	2
43044	43044-1115	HOLDER-COMP-CALIPER,FR,LH	ขายึดก้ามดีสเบรคหน้า-ข้างซ้าย	1
43044A	43044-1116	HOLDER-COMP-CALIPER,FR,RH	ขายึดก้ามดีสเบรคหน้า-ข้างขวา	1
43048	43048-1052	PISTON-CALIPER	ซีลลูกสูบก้ามเบรค	4
43049	43049-1055	PACKING,PISTON	โอริงลูกสูบ	4
43049A	43049-1096	PACKING,PISTON SEAL	โอริงลูกสูบ	4
43056	43085-001	BREATHER-BRAKE	สกรูไล่อากาศ	2
43057	43057-003	CAP-BREATHER	ยางปิดสกรูไล่อากาศ	2
43080	43080-0076-DJ	CALIPER-SUB-ASSY,FR,LH,BLACK	ชุดก้ามดีสเบรคหน้าข้างซ้าย-สีดำ	1
43080A	43080-0077-DJ	CALIPER-SUB-ASSY,FR,RH,BLACK	ชุดก้ามดีสเบรคหน้าข้างขวา-สีดำ	1
43082	43082-0050	PAD-ASSY-BRAKE,LH	ผ้าดีสเบรค	1
43082A	43082-0051	PAD-ASSY-BRAKE,RH	ผ้าดีสเบรค	1
43084	43084-003	CLAMP,PAD	ปิ๊นล็อค	2
49006	49006-1054	BOOT,CALIPER	ยางกันฝุ่นสลักก้ามเบรค	2
49006A	49006-1095	BOOT,CALIPER	ยางกันฝุ่น	2
92043	92043-1489	PIN,PAD	สลักผ้าเบรค	2
92144	92144-1831	SPRING,STOPPER	สปริงขายึดก้ามดีสเบรค	2
92144A	92144-1832	SPRING,PAD,LH	สปริงล็อคผ้าเบรข-ข้างซ้าย	1
92144B	92144-1844	SPRING,PAD,RH	สปริงล็อคผ้าเบรค-ข้างขวา	1
92150	92150-1771	BOLT,SOCKET,8X30	โบลท์ยึดจานเบรค	10
92153	92153-0587	BOLT,FLANGED,10X41	โบลท์ 10X41 มม.	4

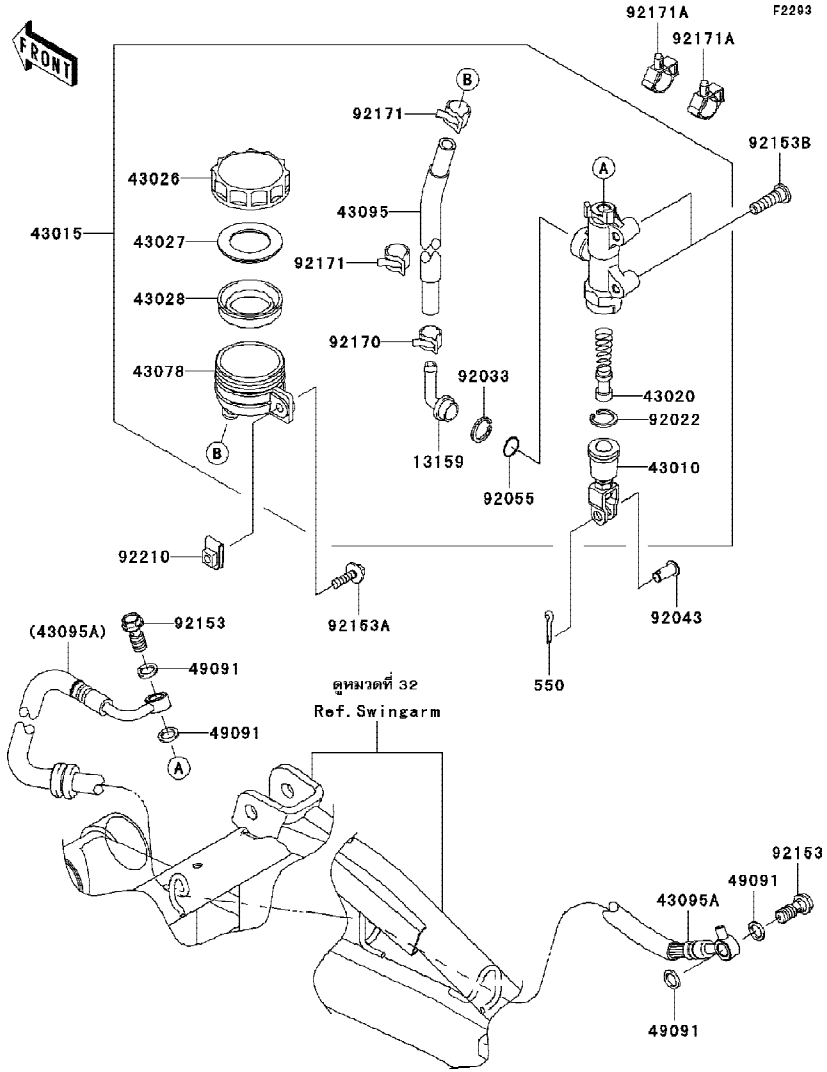

Ref No.	Part No. หมายเลขอะไหล่	Description-English ชื่ออะไหล่-อังกฤษ	Description-Thai ชื่ออะไหล่-ไทย	Quantity-ER650 '09 C9F
13159	13159-1056	CONNECTOR	ข้อต่อแม่ปั๊มเบรคหลัง	1
43010	43010-1062	ROD-ASSY-BRAKE	ก้านต่อคันเหยียบเบรค	1
43015	43015-0122	CYLINDER-ASSY-MASTER,RR	ชุดแม่ปั๊มดีสเบรคหลัง	1
43020	43020-1094	PISTON-COMP-BRAKE	ลูกสูบก้ามดีสเบรค	1
43026	43026-1051	CAP-BRAKE	ฝาปิดกระปุกน้ำมัน	1
43027	43027-1051	PLATE-DIAPHRAGM	แผ่นรองยางไดอะแฟรม	1
43028	43028-1057	DIAPHRAGM,MASTER CYLINDER	แผ่นไดอะเฟรม	1
43078	43078-1082	RESERVOIR,RR MASTER CYLINDER	กระปุกน้ำมันเบรค	1
43095	43095-0193	HOSE-BRAKE,RR MASTER CYLINDER	ท่อน้ำมันเบรค	1
43095A	43095-0413	HOSE-BRAKE,RR,L=712	ท่อน้ำมันเบรคหลัง	1
49091	49091-0001	WASHER-SEAL,10.1X14.5X1.5	แหวน 10.1X14.5X1.5 มม.	4
92022	92022-1601	WASHER,CIRCRIP	แหวนล็อค	1
92033	92033-1186	RING-SNAP,20.5MM	แหวนล็อค	1
92043	92043-0182	PIN	สลัก	1
92055	92055-1251	RING-O,MASTER CYLINDER	โอริงแม่ปั๊มเบรค	1
92153	92153-0627	BOLT,OIL,L=23	โบลท์ท่อน้ำมัน	2
92153A	92153-0725	BOLT,6X22	โบลท์ 6X22 มม.	1
92153B	92153-1624	BOLT,SOCKET,8X30	โบลท์ 8X30 มม.	2
92170	92170-1091	CLAMP,HOSE	คลิปรัดท่อน้ำมันเบรค	1
92171	92171-0463	CLAMP,HOSE	คลิปรัดท่อ	2
92171A	92171-0955	CLAMP	คลิปรัดท่อ	2
92210	92210-0474	NUT,6MM	น็อต 6 มม.	1
550	550AA2015	PIN-COTTER,2.0X15	ปิ๊นล็อค 2.0X15 มม.	1

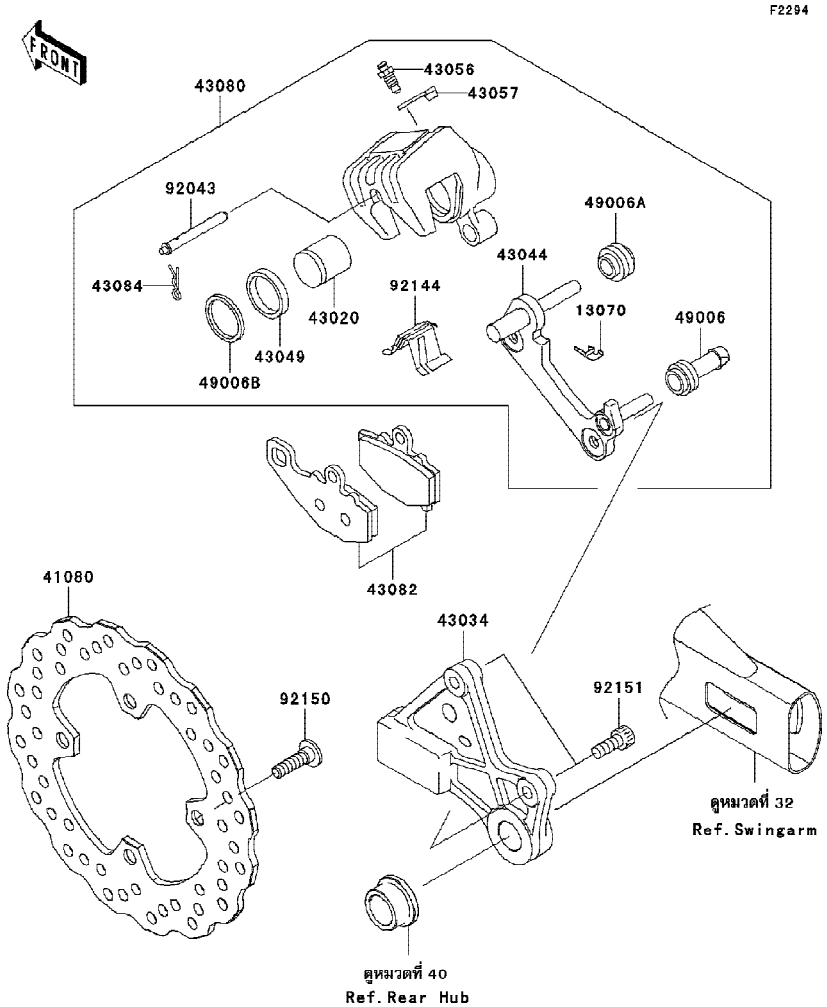

F2294

Ref No.	Part No. หมายเลขอะไหล่	Description-English ชื่ออะไหล่-อังกฤษ	Description-Thai ชื่ออะไหล่-ไทย	Quantity-ER650 '09 C9F
13070	13070-0045	GUIDE,BRAKE PAD	แผ่นรองผ้าเบรค	1
41080	41080-0162	DISC,RR	จานดีสเบรคหลัง	1
43020	43020-1119	PISTON-COMP-BRAKE	ลูกสูบเบรค	1
43034	43034-0037	HOLDER-BRAKE,REAR CALIPER	ขายึดชุดก้ามดีสเบรคหลัง	1
43044	43044-1110	HOLDER-COMP-CALIPER,RR	ขายึดก้ามดีสเบรคหลัง	1
43049	43049-1097	PACKING,PISTON SEAL	ซีลลูกสูบก้ามดีสเบรค	1
43056	43085-001	BREATHER-BRAKE	สกรูไล่อากาศ	1
43057	43057-003	CAP-BREATHER	ยางปิดสกรูไล่อากาศ	1
43080	43080-5061-DJ	CALIPER-SUB-ASSY,RR,BLACK	ชุดก้ามดีสเบรคหลัง-สีดำ	1
43082	43082-1213	PAD-ASSY-BRAKE	ผ้าดีสเบรค	1
43084	43084-003	CLAMP,PAD	ปิ๊นล็อค	1
49006	49006-1054	BOOT,CALIPER	ยางกันฝุ่นสลักก้ามเบรค	1
49006A	49006-1095	BOOT,CALIPER	ยางกันฝุ่นขายึดก้ามดีสเบรค	1
49006B	49006-1212	BOOT,PISTON SEAL	ยางกันฝุ่นลูกสูบเบรค	1
92043	92043-1489	PIN,PAD	สลักผ้าเบรค	1
92144	92144-1719	SPRING,PAD	สปริงล็อคผ้าเบรค	1
92150	92150-1771	BOLT,SOCKET,8X30	โบลท์ยึดจานเบรค	4
92151	92151-1289	BOLT,SOCKET,8X20	โบลท์ 8X20 มม.	2

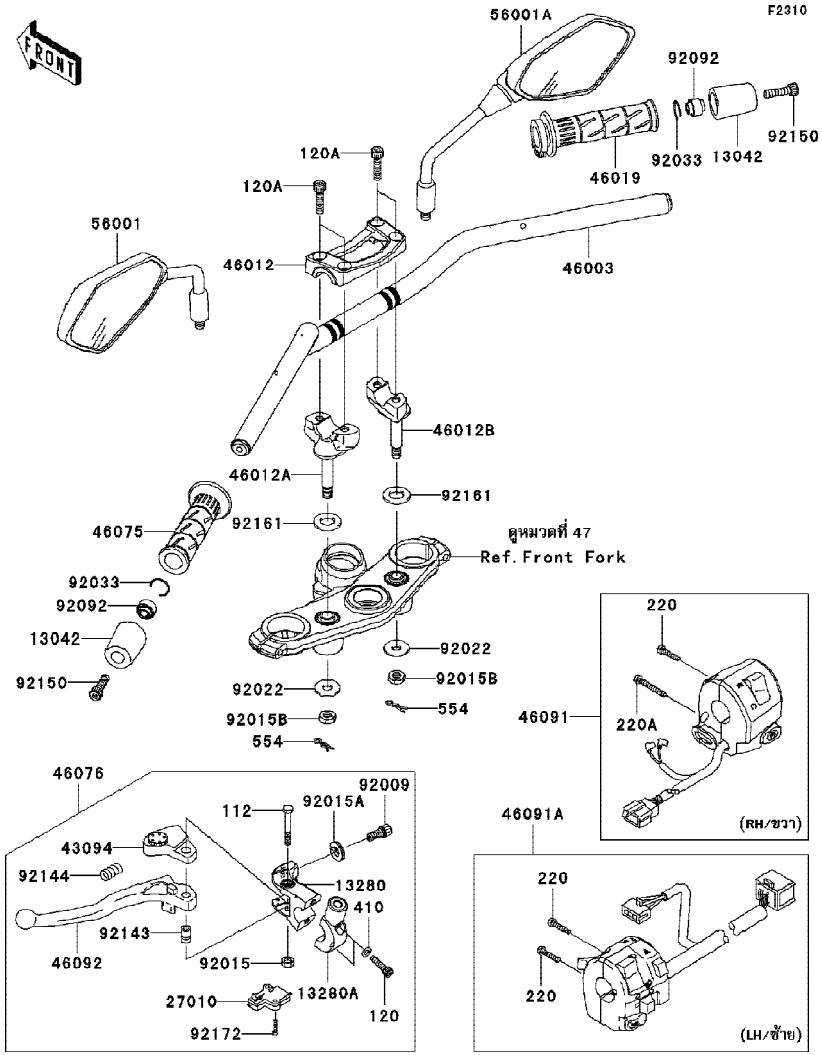

Ref No.	Part No. หมายเลขอะไหล่	Description-English ชื่ออะไหล่-อังกฤษ	Description-Thai ชื่ออะไหล่-ไทย	Quantity-ER650 '09 C9F
13042	13042-1006	WEIGHT,HANDLE	น้ำหนักถ่วงแฮนด์	2
13280	13280-0306	HOLDER,CLUTCH LEVER	ขายึดก้านบีบคลัช	1
13280A	13280-0307	HOLDER,CLUTCH LEVER	ขายึดก้านบีบคลัชตัวใน	1
27010	27010-1094	SWITCH,CLUTCH,BLACK	สวิทช์คลัช	1
43094	43094-1053	ADJUSTER,CLUTCH LEVER	ตัวปรับก้านบีบคลัช	1
46003	46003-0152-26M	HANDLE,F.M.GRAY	แฮนด์-สีเทา	1
46012	46012-0059	HOLDER-HANDLE,UPP	ปะกับแฮนด์	1
46012A	46012-0060	HOLDER-HANDLE,LWR,LH	ปะกับแฮนด์ล่าง-ข้างซ้าย	1
46012B	46012-0061	HOLDER-HANDLE,LWR,RH	ปะกับแฮนด์ล่าง-ข้างขวา	1
46019	46019-0001	GRIP-ASSY,THROTTLE	ชุดปลอกเร่ง	1
46075	46075-1144	GRIP,LH	ยางปลอกมือ-ข้างซ้าย	1
46076	46076-0052	LEVER-ASSY-GRIP,CLUTCH	ชุดก้านบีบคลัช	1
46091	46091-0159	HOUSING-ASSY-CONTROL,RH	สวิทช์แฮนด์-ข้างขวา (ชุด)	1
46091A	46091-0160	HOUSING-ASSY-CONTROL,LH	สวิทช์แฮนด์-ข้างซ้าย (ชุด)	1
46092	46092-0031	LEVER-GRIP,CLUTCH	ก้านบีบคลัช	1
56001	56001-0125	MIRROR-ASSY,LH	กระจกส่องหลัง-ข้างซ้าย	1
56001A	56001-0126	MIRROR-ASSY,RH	กระจกส่องหลัง-ข้างขวา	1
92009	92009-1134	SCREW,CABLE ADJUST,8MM,BLACK	สกรูปรับสาย 8 มม.	1
92015	92015-1191	NUT,LOCK,6MM,BLACK	น็อตล็อค 6 มม.	1
92015A	92015-1197	NUT,CABLE ADJUST LOCK,8MM,BLK	น็อตล็อคสกรูปรับสาย	1
92015B	92015-1962	NUT,LOCK,10MM	น็อตล็อค 10 มม.	2
92022	92022-1088	WASHER,10.2X28X2	แหวนรอง	2
92033	92033-1102	RING-SNAP,OD=22.2	คลิปล็อค 22.2 มม.	2
92092	92092-1018	BUSHING-RUBBER,HANDLE	บูชยางแฮนเดิ้ลบาร์	2
92143	92143-1379	COLLAR	ปลอกรองโบลท์	1

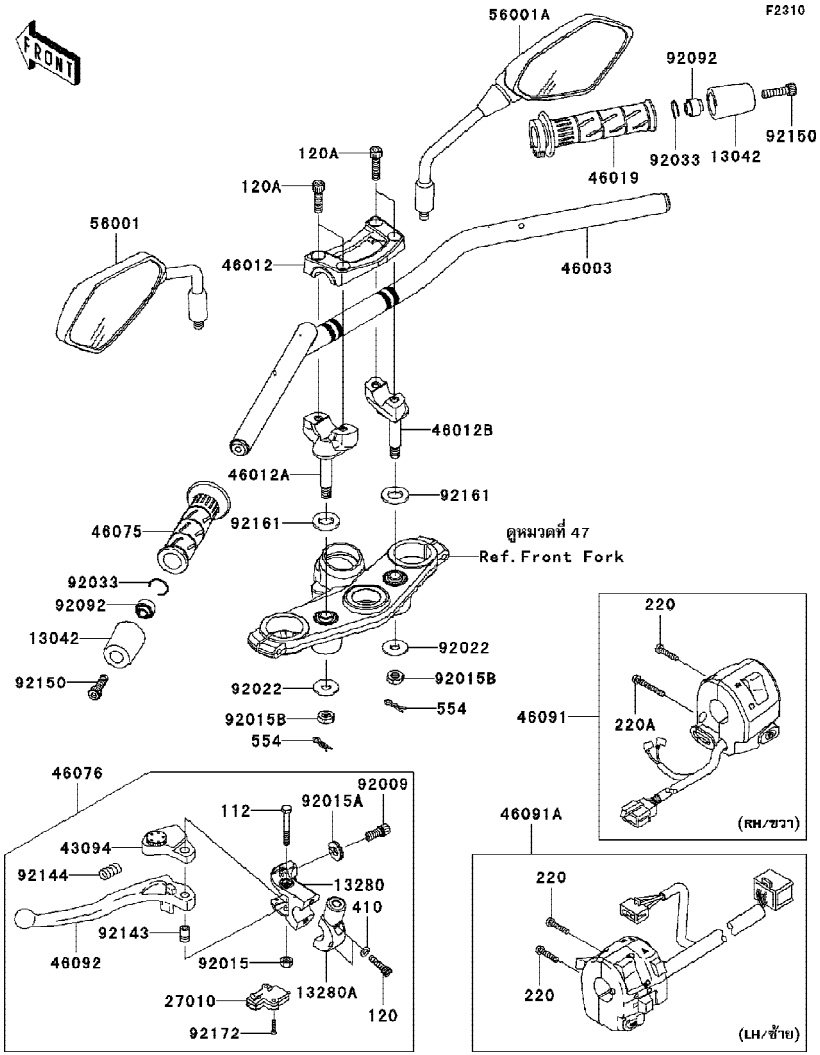

Ref No.	Part No. หมายเลขอะไหล่	Description-English ชื่ออะไหล่-อังกฤษ	Description-Thai ชื่ออะไหล่-ไทย	Quantity-ER650 '09 C9F
92144	92144-1467	SPRING	สปริง	1
92150	92150-1604	BOLT,SOCKET,8X30	โบลท์ 8X30 มม.	2
92161	92161-0037	DAMPER	ยาง	2
92172	92172-0183	SCREW,3X16	สกรู 3X16 มม.	2
112	112AB0645	BOLT-UPSET,6X45	โบลท์ 6X45 มม.	1
120	120CB0625	BOLT-SOCKET,6X25	โบลท์ 6X25 มม.	2
120A	120CC0830	BOLT-SOCKET,8X30	โบลท์ 8X30 มม.	4
220	220AB0525	SCREW-PAN-CROS,5X25	สกรู 5X25 มม.	3
220A	220AB0540	SCREW-PAN-CROSS,5X40	สกรู 5X40 มม.	1
410	410AB0600	WASHER-PLAIN-SMALL,6MM	แหวนรอง	2
554	554DB0800	PIN-SNAP	ปิ๊นคลิป	2

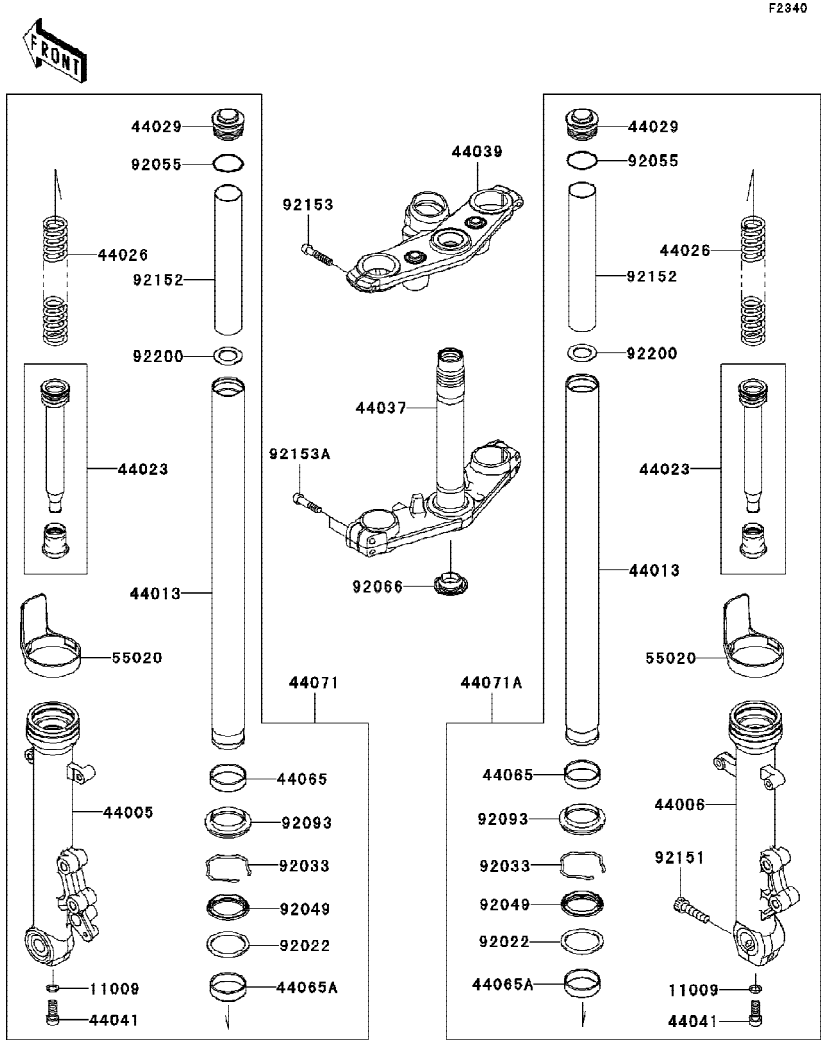

Ref No.	Part No. หมายเลขอะไหล่	Description-English ชื่ออะไหล่-อังกฤษ	Description-Thai ชื่ออะไหล่-ไทย	Quantity-ER650 '09 C9F
11009	44045-057	GASKET,PIPE-COMP-SUSP	แหวนปะเก็น	2
44005	44005-0066-26M	PIPE-LEFT FORK OUTER,F.M.GRAY	กระบอกโช้คอัพหน้า-ข้างซ้าย	1
44006	44006-0062-26M	PIPE-RIGHT FORK OUTER,F.M.GRAY	กระบอกโช้คอัพหน้า-ข้างขวา	1
44013	44013-0055	PIPE-FORK INNER	แกนโช้คอัพหน้า	2
44023	44023-0072	CYLINDER-SET-FORK	ไส้โช้คอัพหน้า(ชุด)	2
44026	44026-0133	SPRING-FRONT FORK	สปริงโช้คอัพหน้า	2
44029	44029-0005	SEAT-FORK SPRING	น็อตปิดแกนโช้ค	2
44037	44037-0106	HOLDER-FORK UNDER	แผงคอล่าง	1
44039	44039-0089	HOLDER-FORK UPPER	แผงคอบน	1
44041	44041-040	BOLT,SOCKET,FORK CYLINDER	น็อตยึดไส้โช้ค	2
44065	44065-0014	BUSHING-FRONT FORK,INNER TUBE	บูชโช้คอัพหน้า	2
44065A	44065-1115	BUSHING-FRONT FORK,OUTER TUBE	บูชโช้คอัพหน้า-ตัวนอก	2
44071	44071-0543-26M	DAMPER-ASSY,FORK,LH,F.M.GRAY	ชุดโช้คอัพหน้า-ข้างซ้าย	1
44071A	44071-0544-26M	DAMPER-ASSY,FORK,RH,F.M.GRAY	ชุดโช้คอัพหน้า-ข้างขวา	1
55020	55020-1691	GUARD,FORK	กระบังโช้คอัพหน้า	2
92022	92022-1298	WASHER,FORK OUTER TUBE	แหวนรองซีลโช้ค	2
92033	92033-1036	RING-SNAP	คลิปล็อค	2
92049	92049-0073	SEAL-OIL	ซีล	2
92055	670B3032	RING-O	โอริง	2
92066	92066-0032	PLUG	ฝาปิดแผงคอล่าง	1
92093	92093-1472	SEAL,FORK OUTER TUBE	ซีลกันฝุ่นโช้คอัพหน้า	2
92151	92151-1357	BOLT,SOCKET,10X40	โบลท์ 10X40 มม.	1
92152	92152-0767	COLLAR,FORK	ปลอกรองโช้ค	2
92153	92153-0506	BOLT,SOCKET,8X40	โบลท์ 8X40 มม.	2
92153A	92153-1472	BOLT,SOCKET,8X35	โบลท์ 8X35 มม.	4
92200	92200-1302	WASHER	แหวนรอง	2

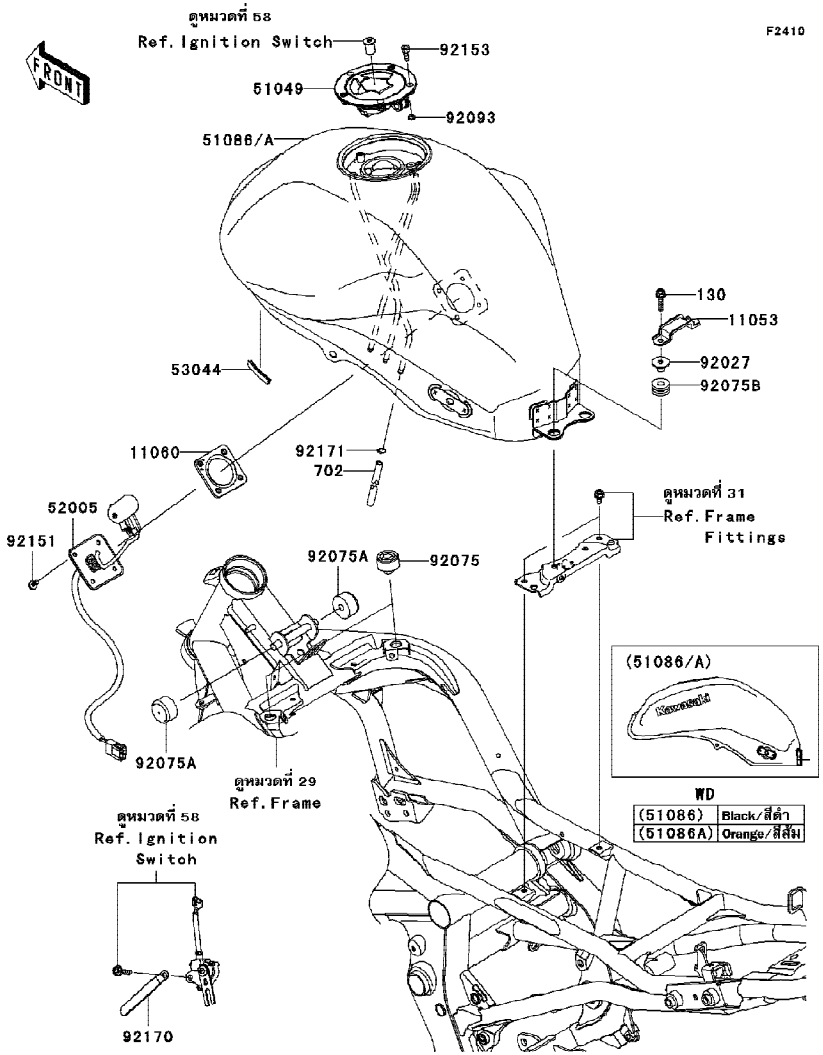

Ref No.	Part No. หมายเลขอะไหล่	Description-English ชื่ออะไหล่-อังกฤษ	Description-Thai ชื่ออะไหล่-ไทย	Quantity-ER650 '09 C9F
11053	11053-1812	BRACKET,SEAT	ขายึดเบาะ	1
11060	11060-1952	GASKET,FUEL GAUGE	ปะเก็นลูกลอยถังน้ำมัน	1
51049	51049-0012	CAP-TANK,FUEL	ฝาถังน้ำมัน	1
51086	51086-5164-15Q	TANK-COMP-FUEL,M.D.BLACK	ถังน้ำมัน-สีดำ	1
51086A	51086-5165-15T	TANK-COMP-FUEL,C.B.ORANGE	ถังน้ำมัน-สีส้ม	1
52005	52005-0076	GAUGE,FUEL	ลูกลอยวัดระดับน้ำมัน	1
53044	53044-1249	TRIM,L=60	คิ้วรองขอบถังน้ำมัน	2
92027	92027-251	COLLAR,L=13.1	ปลอกสกรู	2
92075	92075-015	DAMPER	ปุ่มยางรองท่อไอเสีย	2
92075A	92075-125	DAMPER,FUEL TANK	ยางรองถังด้านหน้า	2
92075B	92075-1690	DAMPER	ลูกยาง	2
92093	92093-1030	SEAL,FUEL TANK CAP	ซีลรองสกรูฝาถังน้ำมัน	1
92151	92151-1599	BOLT,5X12	โบลท์ 5X12 มม.	4
92153	92153-1616	BOLT,SOCKET,5X16	โบลท์ 5X16 มม.	3
92170	92170-1925	CLAMP	คลิปล็อคสายไฟ	1
92171	92171-1973	CLAMP,8X0.7	เข็มขัด	1
130	130BB0625	BOLT-FLANGED,6X25	โบลท์ 6X25 มม.	2
702	702A06690	TUBE-RUBBER,6X9X690	ท่อยาง	1

F2510

Ref No.	Part No. หมายเลขอะไหล่	Description-English ชื่ออะไหล่-อังกฤษ	Description-Thai ชื่ออะไหล่-ไทย	Quantity-ER650 '09 C9F			
53003	53003-0128-MA	LEATHER,SEAT,BLACK	แผ่นหนังหุ้มเบาะ-สีดำ	1			
53066	53066-0205-MA	SEAT-ASSY,DUAL,BLACK	เบาะนั่ง	1			
92161	92161-1321	DAMPER,SEAT	ยางรองเบาะ	1			

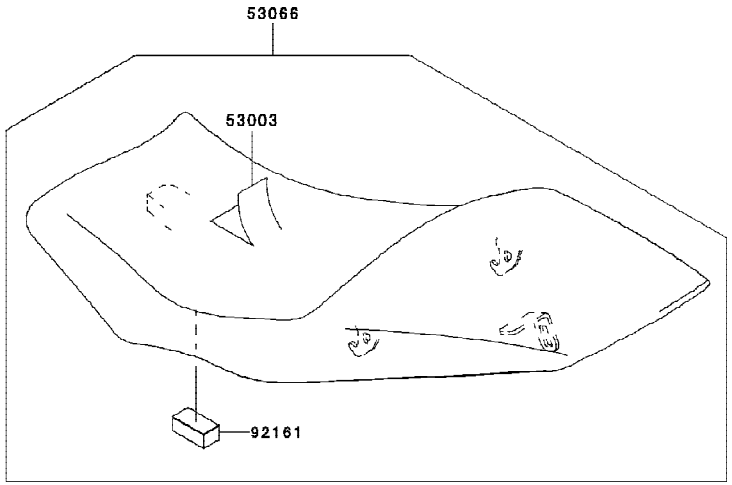

F2530

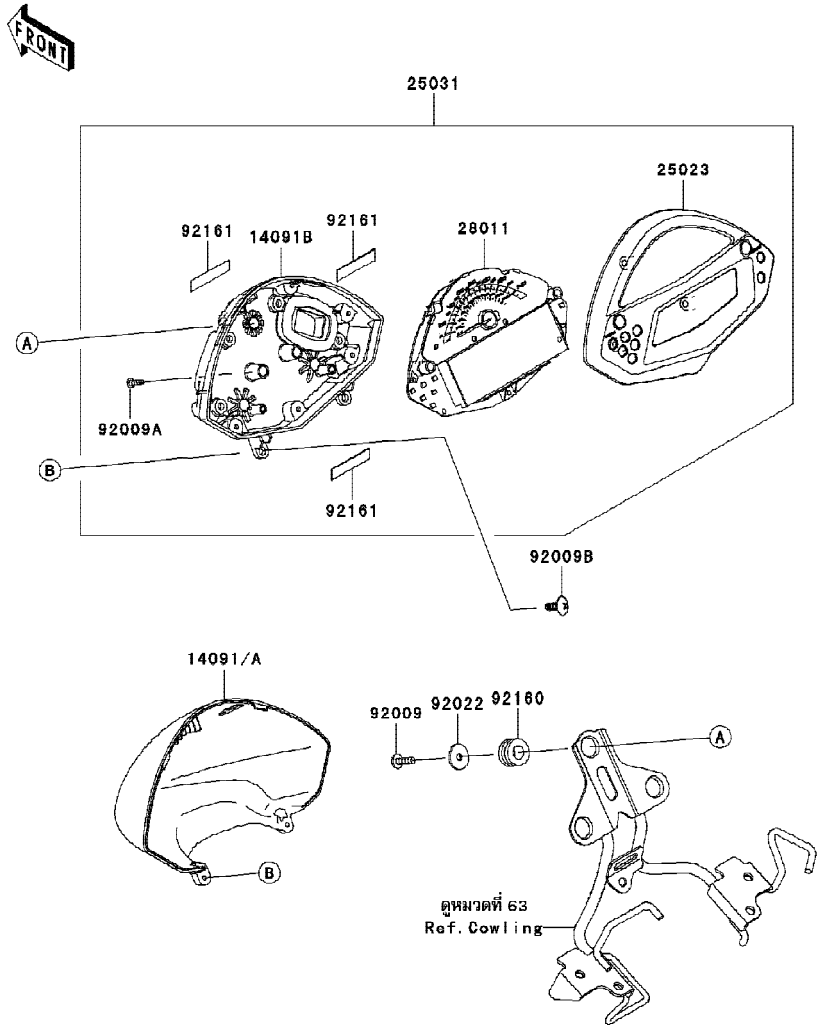

Ref No.	Part No. หมายเลขอะไหล่	Description-English ชื่ออะไหล่-อังกฤษ	Description-Thai ชื่ออะไหล่-ไทย	Quantity-ER650 '09 C9F
14091	14091-1588-15Q	COVER,METER,M.D.BLACK	ฝาครอบเรือนไมล์-สีดำ	1
14091A	14091-1588-15T	COVER,METER,C.B.ORANGE	ฝาครอบเรือนไมล์-สีส้ม	1
14091B	14091-1713	COVER,METER,LWR	ฝารองเรือนไมล์	1
25023	25023-0046	COVER-METER CASE	ฝาครอบเรือนไมล์	1
25031	25031-0222	METER-ASSY,KPH	เรือนไมล์(ชุด)	1
28011	28011-0121	METER,SPEED&LCD	เรือนวัดรอบ	1
92009	92009-1197	SCREW,TAPPING,5X14	สกรู 5X14 มม.	3
92009A	92009-1391	SCREW,TAPPING,3X16	สกรู 3X16 มม.	9
92009B	92009-1593	SCREW,TAPPING,4X14	สกรู 4X14 มม.	2
92022	92022-1405	WASHER,5.5X20X1.2	แหวนรอง	3
92160	92160-1167	DAMPER	ลูกยาง	3
92161	92161-0354	DAMPER	ยาง	3

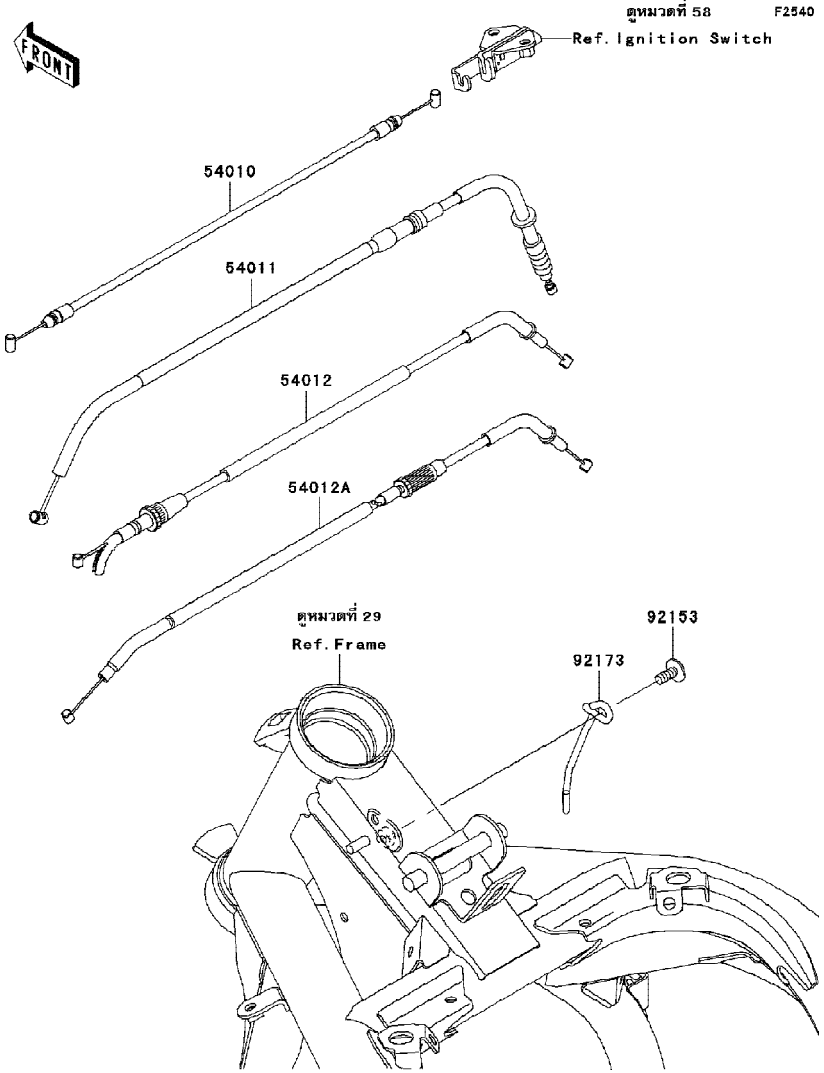

Ref No.	Part No. หมายเลขอะไหล่	Description-English ชื่ออะไหล่-อังกฤษ	Description-Thai ชื่ออะไหล่-ไทย	Quantity-ER650 '09 C9F
54010	54010-0096	CABLE,SEAT LOCK	สายรัดเบาะ	1
54011	54011-0098	CABLE-CLUTCH	สายคลัช	1
54012	54012-0240	CABLE-THROTTLE,OPENING	สายเร่ง-เปิด	1
54012A	54012-0241	CABLE-THROTTLE,CLOSING	สายเร่ง-ปิด	1
92153	92153-1446	BOLT,SOCKET,6X14	โบลท์ 6x14 มม.	1
92173	92173-0005	CLAMP	เข็มขัด	1

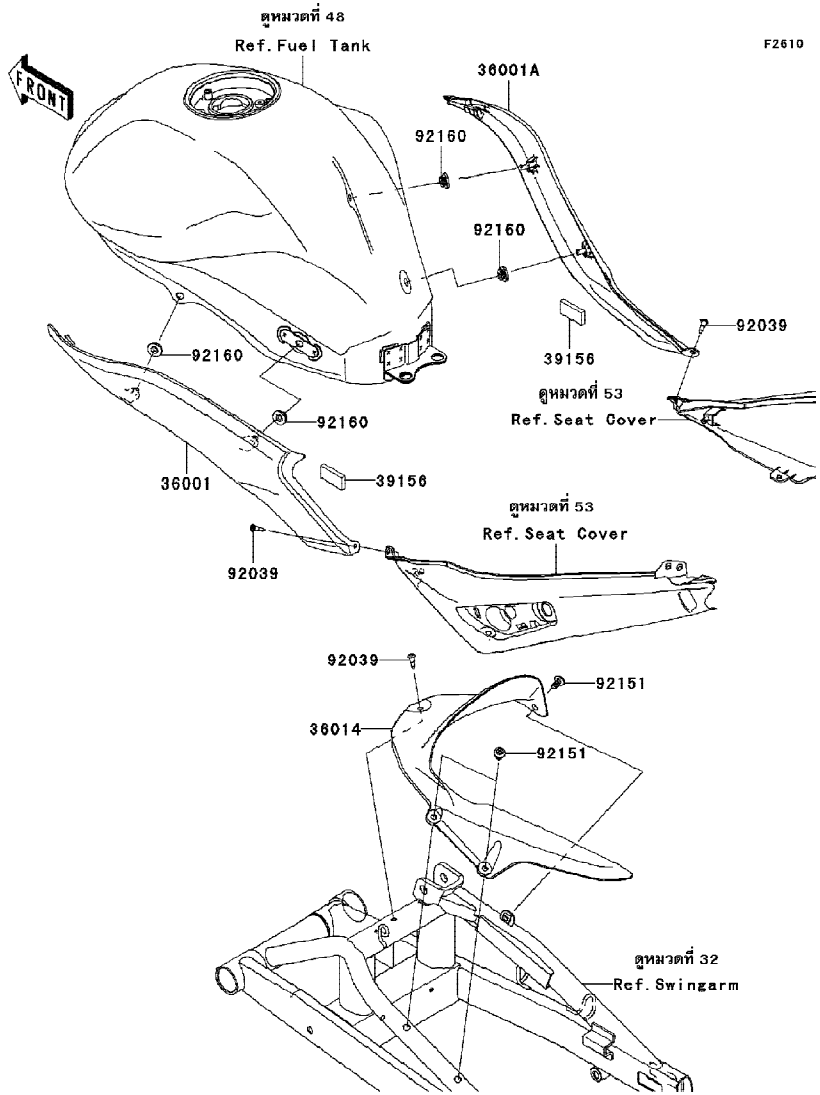

Ref No.	Part No. หมายเลขอะไหล่	Description-English ชื่ออะไหล่-อังกฤษ	Description-Thai ชื่ออะไหล่-ไทย	Quantity-ER650 '09 C9F
36001	36001-0143	COVER-SIDE,LH	ฝาครอบข้าง-ข้างซ้าย	1
36001A	36001-0144	COVER-SIDE,RH	ฝาครอบข้าง-ข้างขวา	1
36014	36014-0043	CASE-CHAIN	บังโซ่	1
39156	39156-0320	PAD	แผ่นรอง	2
92039	92039-0023	RIVET	หมุดย้ำ	3
92151	92151-1654	BOLT,SOCKET,6X14	โบลท์ 6x14 มม.	3
92160	92160-1613	DAMPER	ลูกยาง	4

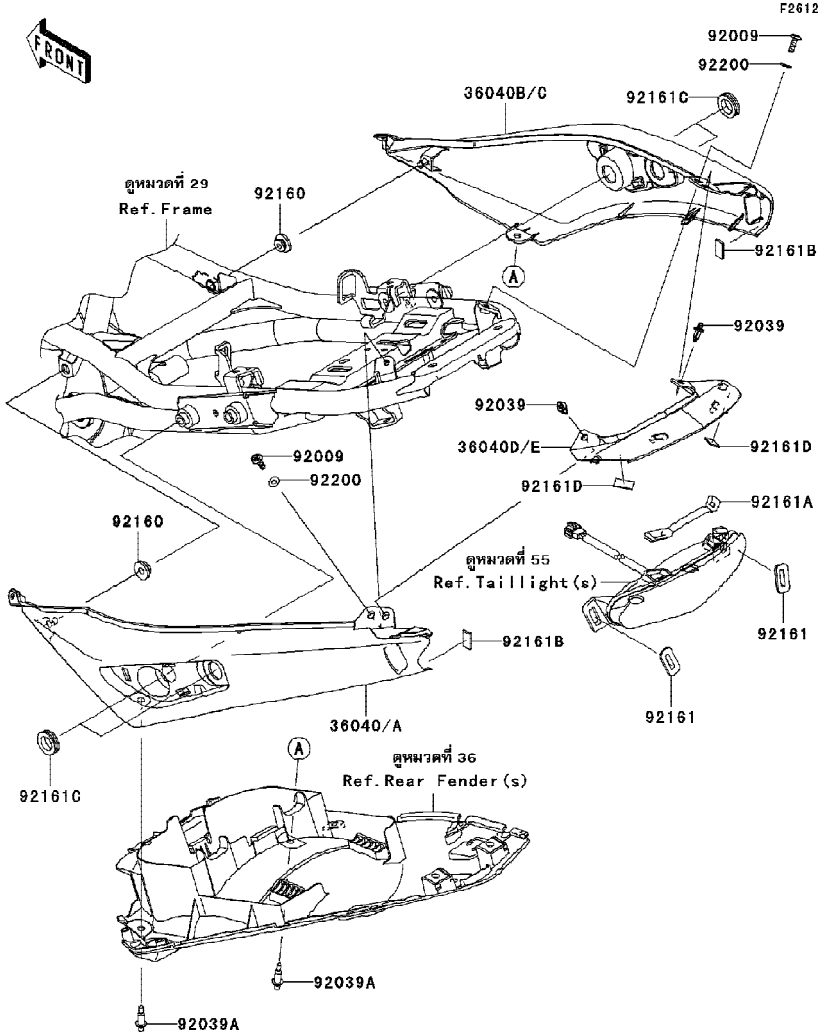

Ref No.	Part No. หมายเลขอะไหล่	Description-English ชื่ออะไหล่-อังกฤษ	Description-Thai ชื่ออะไหล่-ไทย	Quantity-ER650 '09 C9F
36040	36040-0081-15Q	COVER-TAIL,LH,M.D.BLACK	ฝาครอบท้ายเบาะข้างซ้าย-สีดำ	1
36040A	36040-0081-15T	COVER-TAIL,LH,C.B.ORANGE	ฝาครอบท้ายเบาะข้างซ้าย-สีส้ม	1
36040B	36040-0082-15Q	COVER-TAIL,RH,M.D.BLACK	ฝาครอบท้ายเบาะข้างขวา-สีดำ	1
36040C	36040-0082-15T	COVER-TAIL,RH,C.B.ORANGE	ฝาครอบท้ายเบาะข้างขวา-สีส้ม	1
36040D	36040-0083-15Q	COVER-TAIL,CNT,M.D.BLACK	ฝาครอบท้ายเบาะอันกลาง-สีดำ	1
36040E	36040-0083-15T	COVER-TAIL,CNT,C.B.ORANGE	ฝาครอบท้ายเบาะอันกลาง-สีส้ม	1
92009	92009-1909	SCREW,5X16	สกรู 5X15 มม.	2
92039	92039-0023	RIVET	หมุดย้ำ	2
92039A	92039-1283	RIVET	หมุดย้ำ	2
92160	92160-1613	DAMPER	ลูกยาง	2
92161	92161-0624	DAMPER,TAIL LAMP L&R	ยางรองไฟท้าย	2
92161A	92161-0625	DAMPER,TAIL LAMP UPP	ยางปิดไฟท้าย	1
92161B	92161-0726	DAMPER	ยาง	2
92161C	92161-0765	DAMPER	ยางรอง	4
92161D	92161-0821	DAMPER,20X10X1	ยางรอง 20X10X1 มม.	2
92200	92200-1480	WASHER,NYLON,5.3X11.5X0.5	แหวนรอง 5.3X11.5X0.5 มม.	2

F2710

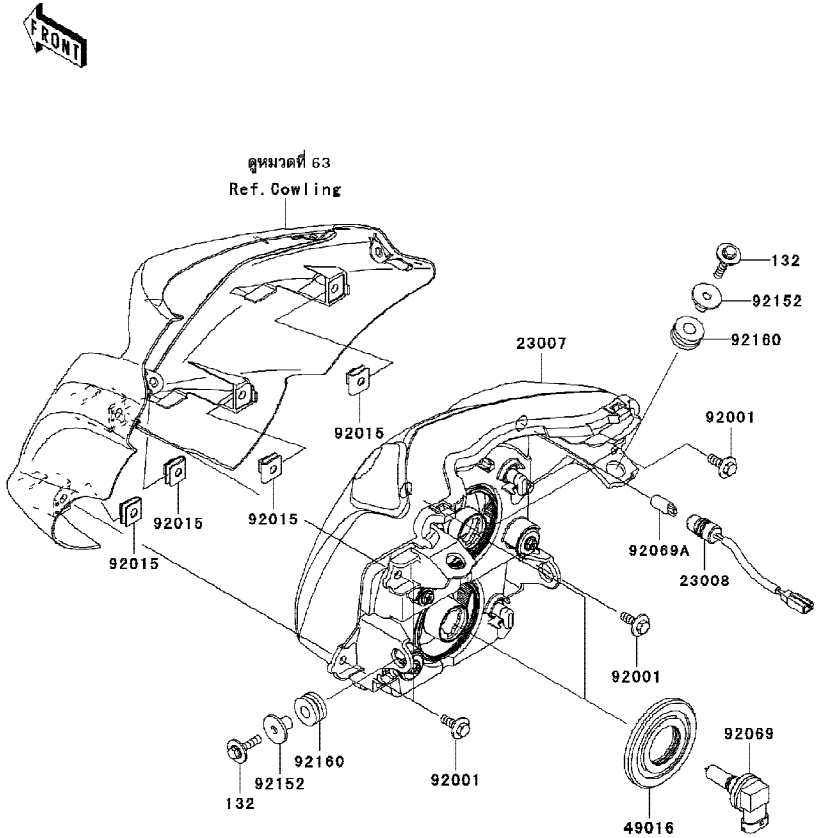

Ref No.	Part No. หมายเลขอะไหล่	Description-English ชื่ออะไหล่-อังกฤษ	Description-Thai ชื่ออะไหล่-ไทย	Quantity-ER650 '09 C9F
23007	23007-0131	LENS-COMP,HEAD LAMP	เลนส์ไฟหน้า	1
23008	23008-0085	SOCKET-ASSY,HEAD LAMP	ชุดขั้วไฟหน้า	2
49016	49016-0058	COVER-SEAL,HEAD LAMP	ฝาครอบขั้วไฟหน้า	2
92001	92001-1773	BOLT,6X20	โบลท์ 6X20 มม.	4
92015	92015-1094	NUT,6MM	น็อตคลิป 6 มม.	4
92069	92069-0034	BULB,12V 55W,H11	หลอดไฟ 12V 55W,H11	2
92069A	92069-1016	BULB,12V 5W	หลอดไฟ 12V 5W	2
92152	92152-0048	COLLAR	ปลอก	4
92160	92160-1162	DAMPER	ลูกยาง	4
132	132BB0625	BOLT-FLANGED-SMALL,6X25	โบลท์ 6X25 มม.	4

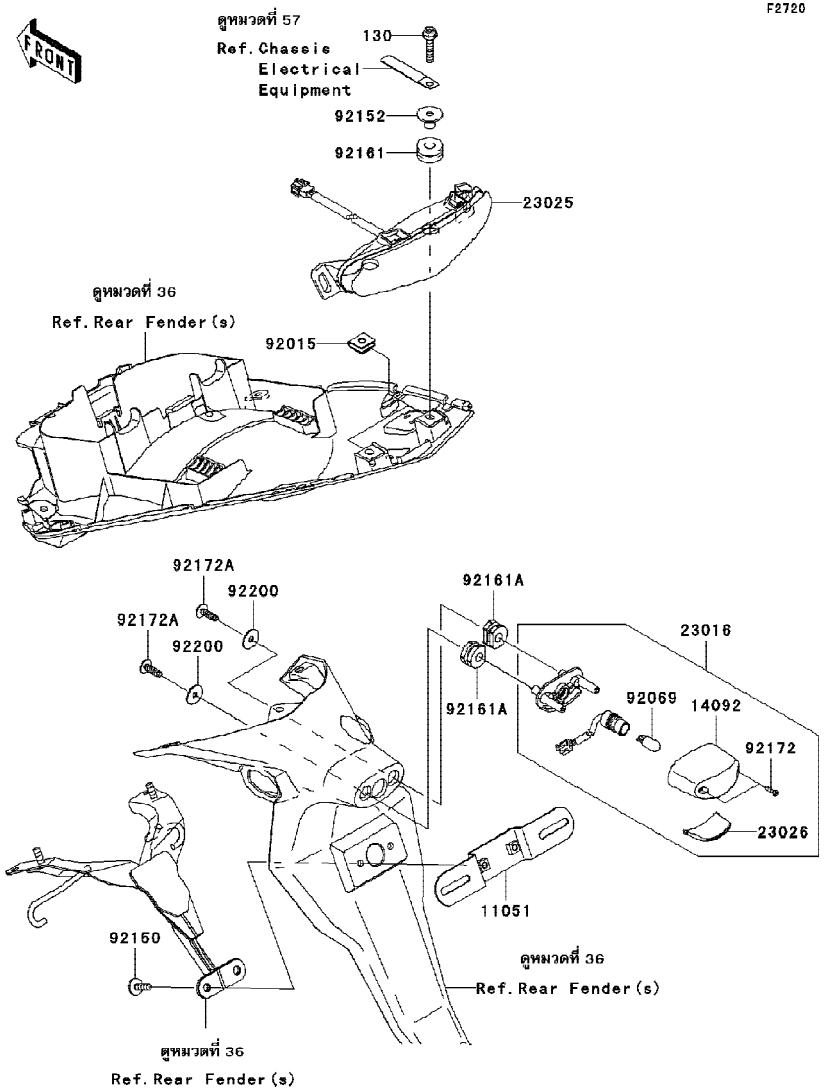

F2720

Ref No.	Part No. หมายเลขอะไหล่	Description-English ชื่ออะไหล่-อังกฤษ	Description-Thai ชื่ออะไหล่-ไทย	Quantity-ER650 '09 C9F
11051	11051-1503	BRACKET,LICENSE	ขายึดป้ายทะเบียน	1
14092	14092-0001	COVER,LICENSE LAMP	ฝาครอบไฟส่องป้ายทะเบียน	1
23016	23016-0033	LAMP-ASSY,LICENSE	ไฟส่องป้าย	1
23025	23025-0054	LAMP-TAIL,LED	ชุดไฟท้าย	1
23026	23026-0015	LENS,LICENSE LAMP	เลนส์ไฟส่องป้ายทะเบียน	1
92015	92015-1094	NUT,6MM	น็อตคลิป 6 มม.	2
92069	92069-1016	BULB,12V 5W	หลอดไฟ 12V 5W	1
92150	92150-1633	BOLT,FLANGED,6X20	โบลท์ 6X30 มม.	2
92152	92152-0365	COLLAR	ปลอก	2
92161	92161-0163	DAMPER	ลูกยาง	2
92161A	92161-0776	DAMPER	ยาง	2
92172	92172-0343	SCREW,TAPPING,2.9X13	สกรู 2.9X13 มม.	2
92172A	92172-0427	SCREW,TAPPING,5X16	สกรู 5X16 มม.	2
92200	92200-0284	WASHER,5.5X20X1.2	แหวนรอง 5.5X20X1.2 มม.	2
130	130BB0630	BOLT-FLANGED,6X30	โบลท์ 6X30 มม.สีดำ	2

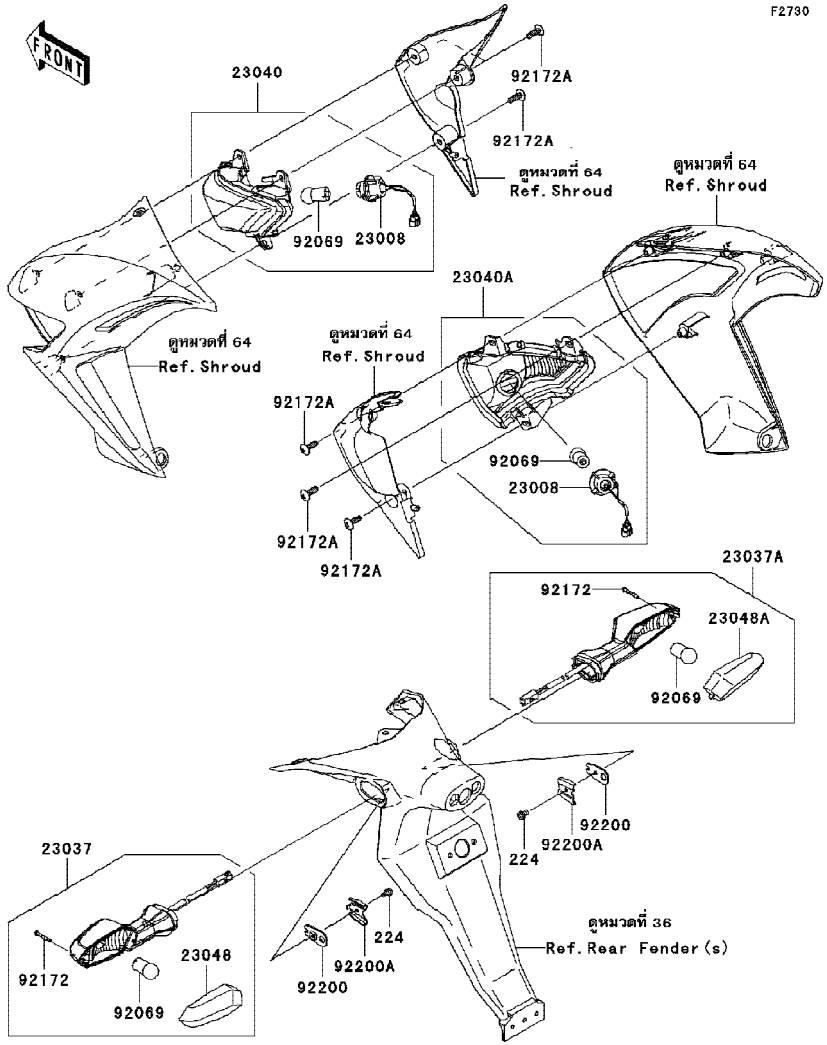

F2730

Ref No.	Part No. หมายเลขอะไหล่	Description-English ชื่ออะไหล่-อังกฤษ	Description-Thai ชื่ออะไหล่-ไทย	Quantity-ER650 '09 C9F
23008	23008-0101	SOCKET-ASSY,SIGNAL LAMP,FR	ขั้วไฟเลี้ยวหน้า	2
23037	23037-0161	LAMP-ASSY-SIGNAL,RR,LH	ชุดไฟเลี้ยวหลัง-ข้างซ้าย	1
23037A	23037-0162	LAMP-ASSY-SIGNAL,RR,RH	ชุดไฟเลี้ยวหลัง-ข้างขวา	1
23040	23040-0097	LAMP-SIGNAL,FR,LH	ไฟเลี้ยวหน้า-ข้างซ้าย	1
23040A	23040-0098	LAMP-SIGNAL,FR,RH	ไฟเลี้ยวหน้า-ข้างขวา	1
23048	23048-0014	LENS-SIGNAL LAMP,RR,LH	ฝาครอบไฟเลี้ยวหลัง-ข้างซ้าย	1
23048A	23048-0015	LENS-SIGNAL LAMP,RR,RH	ฝาครอบไฟเลี้ยวหลัง-ข้างขวา	1
92069	92069-0024	BULB,12V 10W	หลอดไฟ 12V 10W	4
92172	92172-0395	SCREW,2.9X22	สกรู 2.9X22 มม.	2
92172A	92172-0427	SCREW,TAPPING,5X16	สกรู 5X16 มม.	6
92200	92200-0164	WASHER,SIGNAL LAMP	แผ่นรองไฟเลี้ยว	2
92200A	92200-0165	WASHER,SIGNAL LAMP	แผ่นรองไฟเลี้ยว	2
224	224AB0408	SCREW-PAN-WP-CROS,4X8	สกรู 4X8 มม.	2

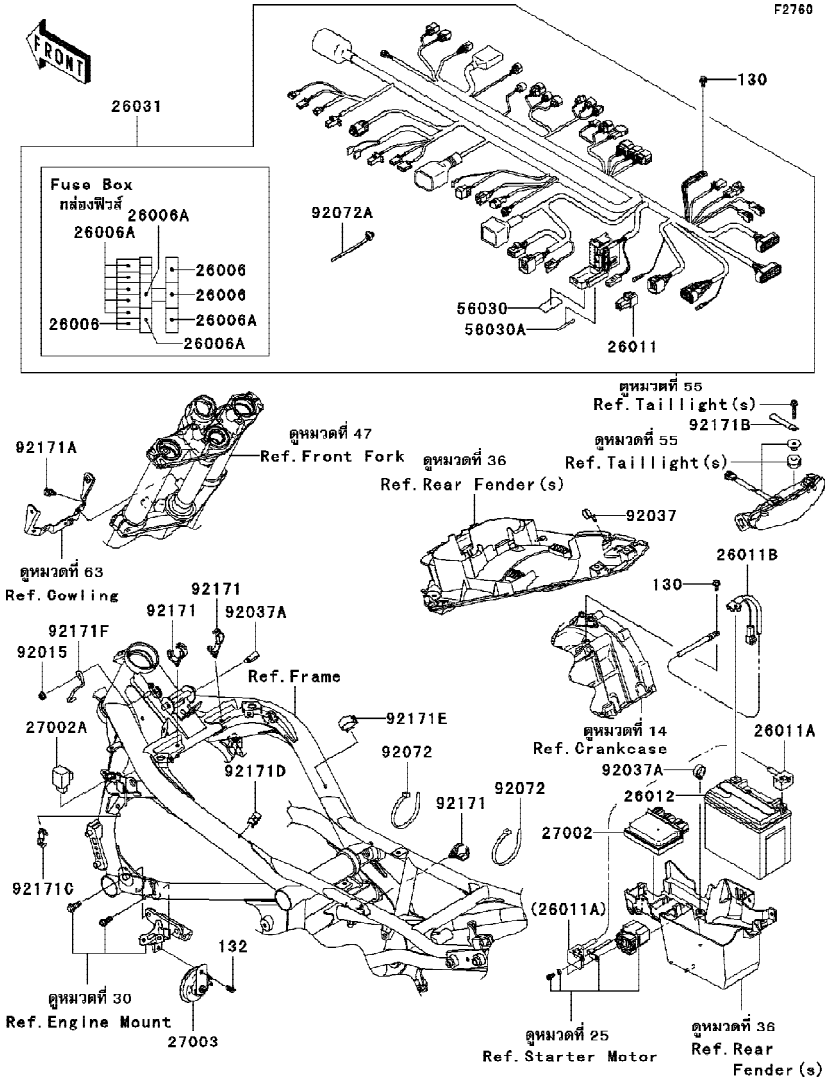

Ref No.	Part No. หมายเลขอะไหล่	Description-English ชื่ออะไหล่-อังกฤษ	Description-Thai ชื่ออะไหล่-ไทย	Quantity-ER650 '09 C9F
26006	26006-0001	FUSE,15A	ฟิวส์ 15 แอมป์	3
26006A	26006-1078	FUSE,10A	ฟิวส์ 10 แอมป์	8
26011	26011-0082	WIRE-LEAD	ฝาปิดปลั๊กไฟ	1
26011A	26011-0247	WIRE-LEAD,BATTERY(+)	สายไฟแบตเตอรี่ ขั้วบวก	1
26011B	26011-0250	WIRE-LEAD,BATTERY(-)	สายไฟแบตเตอรี่ ขั้วลบ	1
26012	26012-0109	BATTERY,FTX12-BS,12V 10AH	แบตเตอรี่ FTX12-BS,12V 10AH	1
26031	26031-0670	HARNESS,MAIN	สายไฟเมน	1
27002	27002-0007	RELAY-ASSY	รีเลย์	1
27002A	27002-1097	RELAY-ASSY,SIGNAL LAMP	รีเลย์ไฟเลี้ยว	1
27003	27003-0056	HORN	แตร	1
56030	56030-0046	LABEL,FUSE BOX	ป้ายติดกล่องฟิวส์	1
56030A	56030-0098	LABEL,FUSE BOX	ป้ายติดกล่องฟิวส์	1
92015	92015-1233	NUT,FLANGED,6MM,BLACK	น็อต 6 มม.	1
92037	92037-1163	CLAMP,SPEED,L=58	เข็มขัดรัดสายไฟ	1
92037A	92037-1827	CLAMP,HOSE	คลิปรัด	2
92072	92072-1197	BAND,L=365	เข็มขัดรัดสายไฟ 365 มม.	2
92072A	92072-1414	BAND	เข็มขัดรัดสายไฟ	12
92171	92171-0069	CLAMP,DIA=20	คลิปรัด	3
92171A	92171-0640	CLAMP	ตัวล็อค	1
92171B	92171-0652	CLAMP	คลิปล็อคสายไฟ	1
92171C	92171-1415	CLAMP,DIA=13	คลิปล็อค 13 มม.	1
92171D	92171-1424	CLAMP,DIA=15	คลิปล็อค 15 มม.	1
92171E	92171-1559	CLAMP,DIA=25	คลิปรัด	1
92171F	92171-1897	CLAMP	เข็มขัด	1
130	130BA0612	BOLT-FLANGED,6X12	โบลท์ 6X12 มม.	2
132	132BB0612	BOLT-FLANGED-SMALL,6X12	โบลท์ 6X12 มม.	1

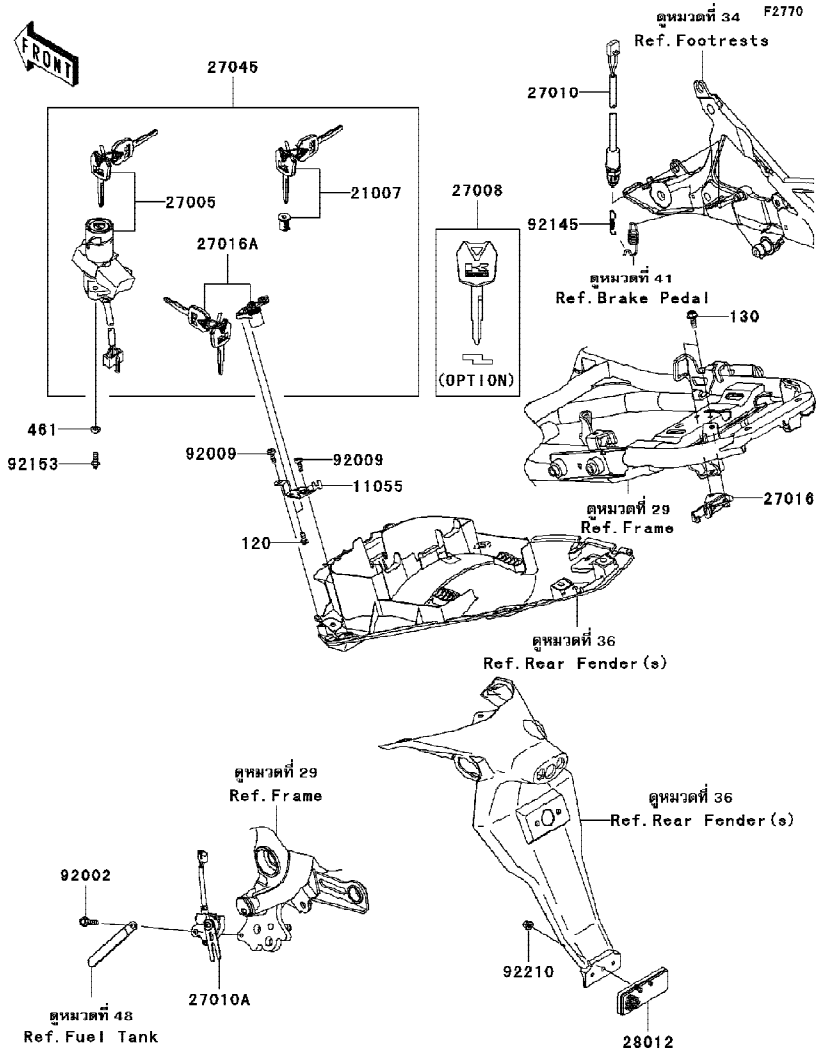

Ref No.	Part No. หมายเลขอะไหล่	Description-English ชื่ออะไหล่-อังกฤษ	Description-Thai ชื่ออะไหล่-ไทย	Quantity-ER650 '09 C9F
11055	11055-0590	BRACKET,SEAT LOCK	ขายึด	1
21007	21007-5057	ROTOR,LOCK,TANK CAP	ไส้กุญแจฝาถังน้ำมัน	1
27005	27005-5141	SWITCH-ASSY-IGNITION	สวิทช์กุญแจ	1
27008	27008-0030	KEY-LOCK,BLANK (OPTION)	ลูกกุญแจ	1
27010	27010-0095	SWITCH,REAR BRAKE	สวิทช์ไฟเบรคหลัง	1
27010A	27010-0097	SWITCH,SIDE STAND	สวิทช์ขาตั้งข้าง	1
27016	27016-1115	LOCK-ASSY,SEAT STRIKER	ตัวล็อคเบาะ	1
27016A	27016-5309	LOCK-ASSY,SEAT	ชุดกุญแจล็อคเบาะ	1
27045	27045-5360	SWITCH-ASSY	ชุดรวมสวิทช์กุญแจ	1
28012	28012-1077	REFLECTOR-REFLEX	แผ่นสะท้อนแสง	1
92002	92002-1582	BOLT,FLANGED,6X25	โบลท์ 6X25 มม.	1
92009	92009-3845	SCREW,6X14	สกรู 6x14 มม.	2
92145	92145-0724	SPRING,REAR BRAKE SWITCH	สปริง	1
92153	92153-0967	BOLT,TORX,6X16	โบลท์ 6x16 มม.	2
92210	92210-0007	NUT,FLANGED,5MM	น็อต 5 มม.	1
120	120CB0512	BOLT-SOCKET,5X12	โบลท์ 5X12 มม.	2
130	130BA0612	BOLT-FLANGED,6X12	โบลท์ 6X12 มม.	2
461	461DA0600	WASHER-SPRING,6MM	แหวนสปริง 6 มม.	2

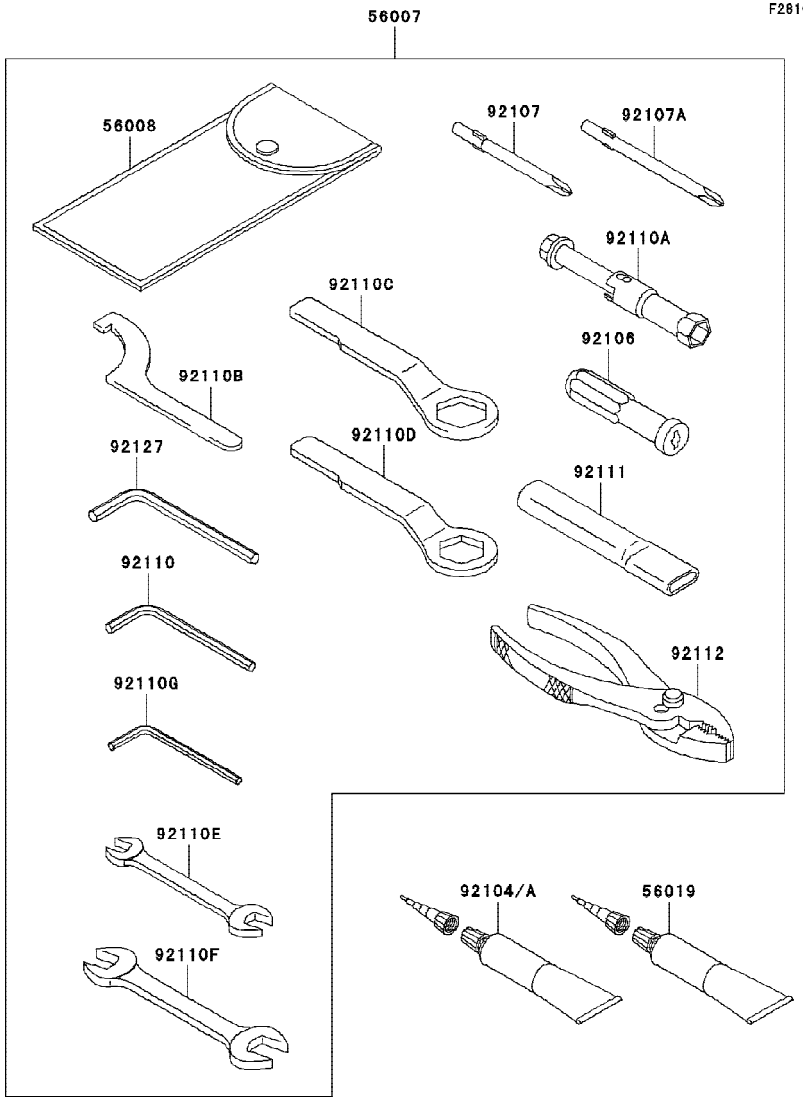

Ref No.	Part No. หมายเลขอะไหล่	Description-English ชื่ออะไหล่-อังกฤษ	Description-Thai ชื่ออะไหล่-ไทย	Quantity-ER650 '09 C9F
56007	56007-0026	TOOL-KIT	ชุดเครื่องมือ	1
56008	56008-1075	BAG,TOOL	ถุงใส่เครื่องมือ	1
56019	56019-120	GASKET-LIQUID,TB1211,WHITE	ปะเก็นเหลว TB1211	
92104	92104-0004	GASKET-LIQUID,TB1211F,CLEAR	ปะเก็นเหลว TB1211F	1
92104A	92104-1064	GASKET-LIQUID,TB1216B,BLACK	ปะเก็นเหลว TB1216B	1
92106	92106-1001	GRIP-SCREW DRIVER	ด้ามจับไขควง	1
92107	92107-005	TOOL-DRIVER,#3PHILLIPS	ไขควงแฉกเบอร์ 3	1
92107A	92107-1053	TOOL-DRIVER,#2PHILLIPS	ไขควงแบนและแฉกเบอร์ 2	1
92110	92110-1015	TOOL-WRENCH,ALLEN,5MM	ปะแจแอล 5 มม.	1
92110A	92110-1132	TOOL-WRENCH,BOX,16MM	บ็อกหัวเทียน	1
92110B	92110-1144	TOOL-WRENCH,HOOK	ปะแจขันคอ	1
92110C	92110-1147	TOOL-WRENCH,BOX END,27MM	ปะแจบ็อก 27 มม.	1
92110D	92110-1148	TOOL-WRENCH,BOX END,22MM	ปะแจบ็อก 22 มม.	1
92110E	92110-1152	TOOL-WRENCH,OPEN END,10X12	ปะแจปากตายเบอร์ 10-12	1
92110F	92110-1153	TOOL-WRENCH,OPEN END,14X17	ปะแจปากตายเบอร์ 14-17	1
92110G	92110-3703	TOOL-WRENCH,ALLEN,4MM	ปะแจแอล 4 มม.	1
92111	92111-1051	TOOL-BAR,BOX END WRENCH	ด้ามขันปะแจ	1
92112	92112-1001	TOOL-PLIERS	คีม	1
92127	92127-003	TOOL-WRENCH,ALLEN,6MM	ปะแจแอล 6 มม.	1

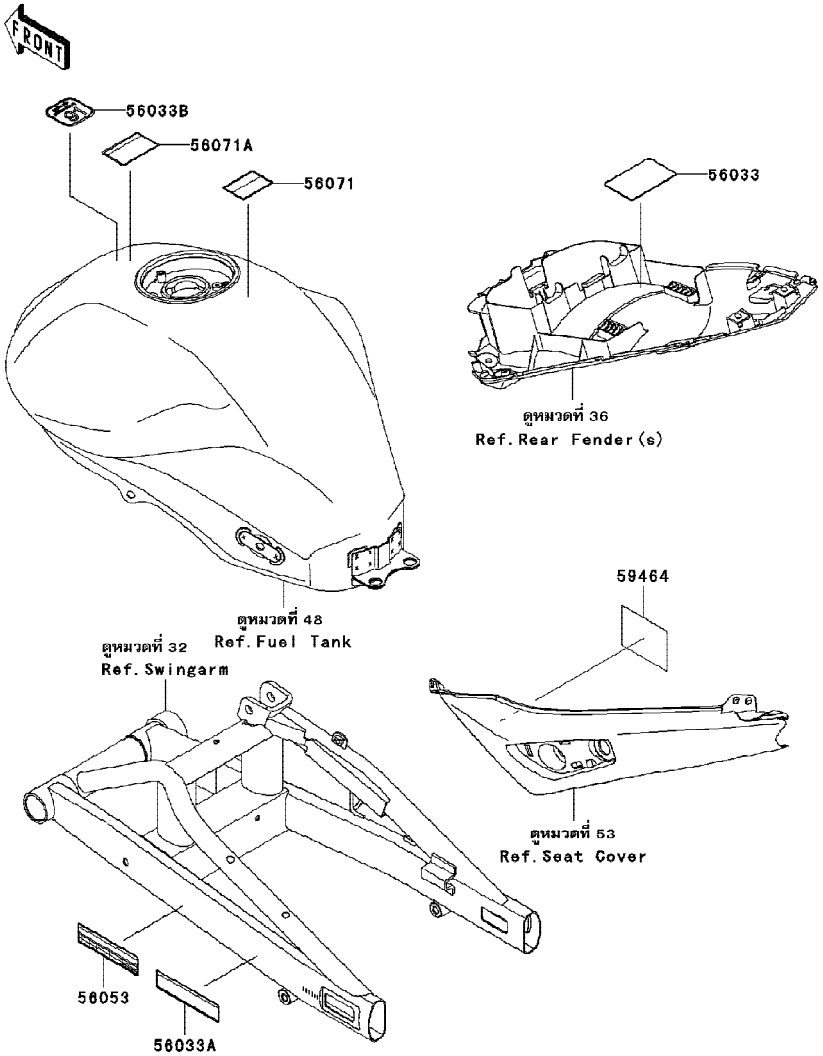

F2860

Ref No.	Part No. หมายเลขอะไหล่	Description-English ชื่ออะไหล่-อังกฤษ	Description-Thai ชื่ออะไหล่-ไทย	Quantity-ER650 '09 C9F
56033	56033-0283	LABEL-MANUAL,DAILY SAFETY	ป้ายเตือนการตรวจสอบ	1
56033A	56033-0284	LABEL-MANUAL,CHAIN	ป้ายเตือนการบำรุงรักษาโซ่	1
56033B	56033-0292	LABEL-MANUAL,ON 91(E10),BLACK	ป้ายแสดงการใช้น้ำมันเชื้อเพลิง	1
56053	56053-0388	LABEL-SPECIFICATION,TIRE&LOAD	ป้ายระบุขนาดยาง	1
56071	56071-0023	LABEL-WARNING,HELMET	ป้ายเตือนสวมหมวกนิรภัย	1
56071A	56071-0024	LABEL-WARNING,EVAPO COUTION	ป้ายเตือนระบบไอระเหยน้ำมัน	1
59464	59464-1673	LABEL-CERTIFICATION,EVAPO ROUT	ป้ายแสดงวงจรท่อทางเดินไอน้ำมัน	1

F2861

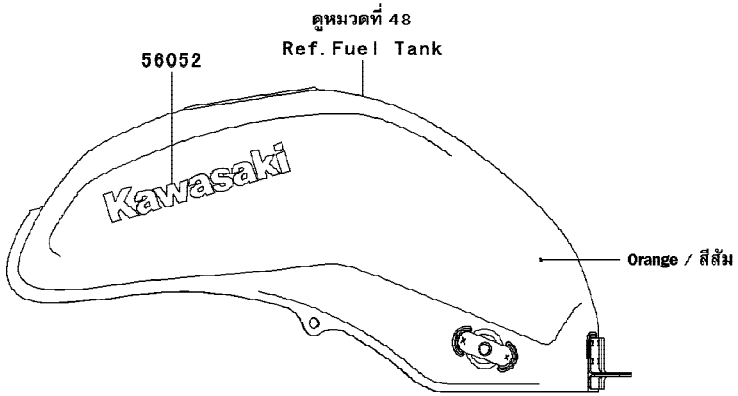

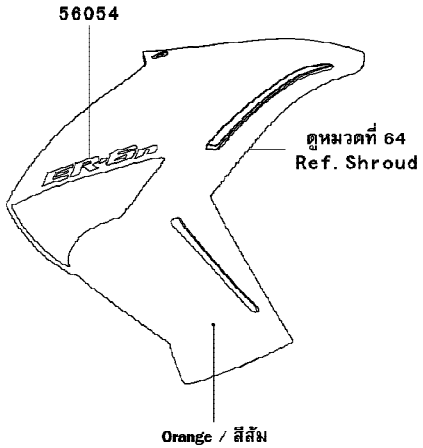

Ref No.	Part No. หมายเลขอะไหล่	Description-English ชื่ออะไหล่-อังกฤษ	Description-Thai ชื่ออะไหล่-ไทย	Quantity-ER650 '09 C9F
56052	56052-0782	MARK,FUEL TANK,KAWASAKI	ตราถังน้ำมัน KAWASAKI	2
56054	56054-0297	MARK,SHROUD,ER-6N	ตรากระบังเครื่องยนต์ ER-6N	2

F2861A

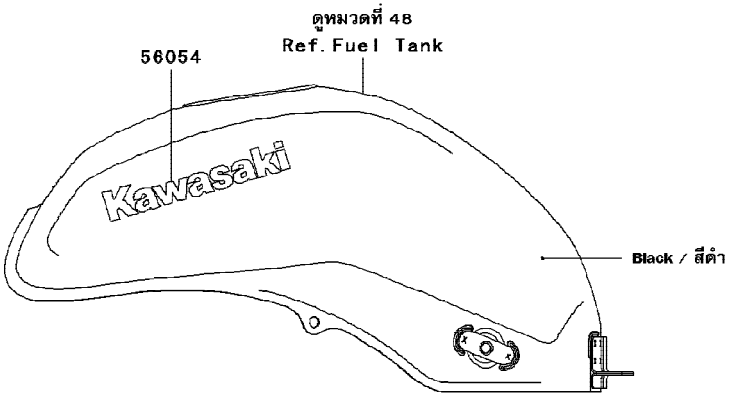

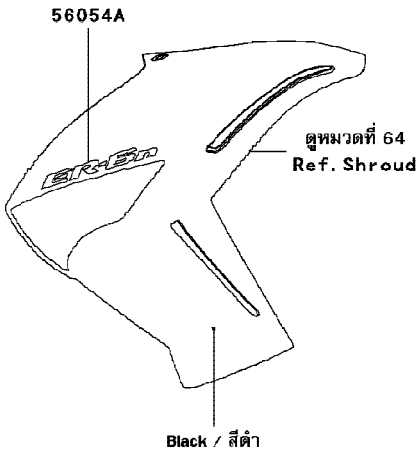

Ref No.	Part No. หมายเลขอะไหล่	Description-English ชื่ออะไหล่-อังกฤษ	Description-Thai ชื่ออะไหล่-ไทย	Quantity-ER650 '09 C9F
56054	56054-0482	MARK,FUEL TANK,KAWASAKI	ตราถังน้ำมัน KAWASAKI	2
56054A	56054-0296	MARK,SHROUD,ER-6N	ตรากระบังเครื่องยนต์ ER-6N	2

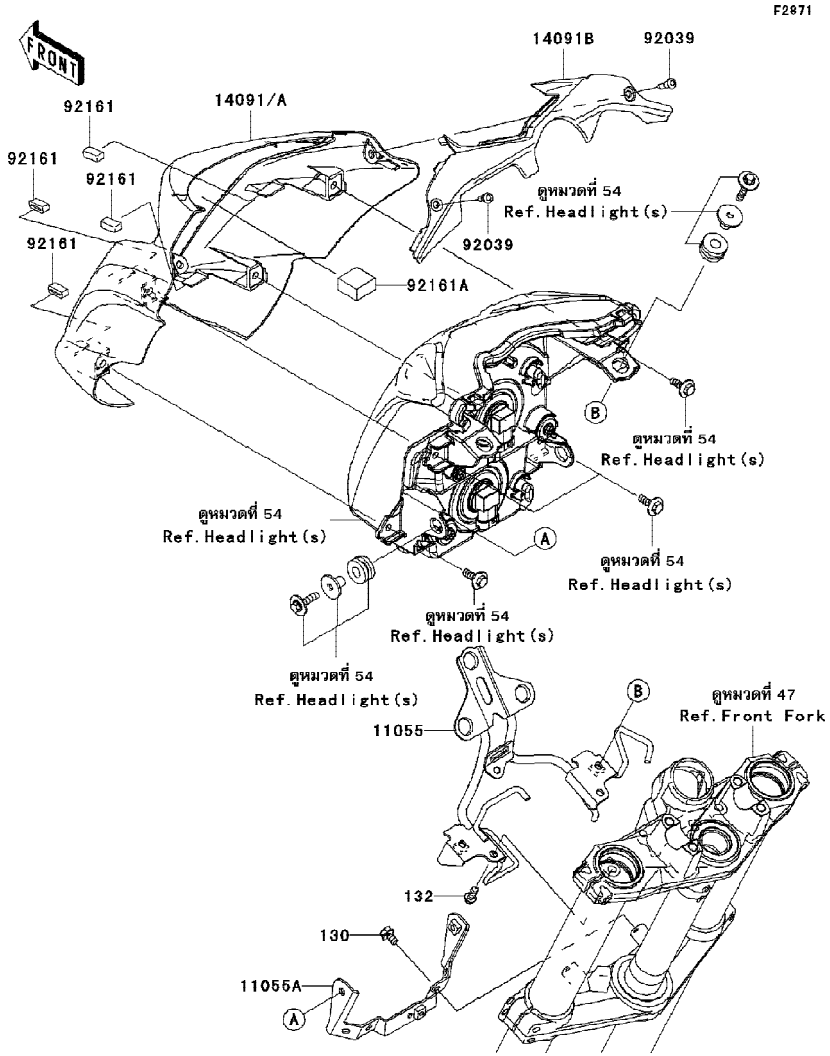

F2871

Ref No.	Part No. หมายเลขอะไหล่	Description-English ชื่ออะไหล่-อังกฤษ	Description-Thai ชื่ออะไหล่-ไทย	Quantity-ER650 '09 C9F
11055	11055-0591	BRACKET,HEAD LAMP,UPP	ขายึด	1
11055A	11055-0592	BRACKET,HEAD LAMP,LWR	ขายึด	1
14091	14091-1587-15Q	COVER,HEAD LAMP,M.D.BLACK	ฝาครอบไฟหน้า-สีดำ	1
14091A	14091-1587-15T	COVER,HEAD LAMP,C.B.ORANGE	ฝาครอบไฟหน้า-สีส้ม	1
14091B	14091-1589	COVER,INNER,HEAD LAMP	ฝาครอบไฟหน้า-อันใน	1
92039	92039-0023	RIVET	หมุดย้ำ	2
92161	92161-0620	DAMPER	ยางรอง	4
92161A	92161-0792	DAMPER,T=13	ยาง	1
130	130BB0610	BOLT-FLANGED,6X10	โบลท์ 6X10 มม.	2
132	132BA0614	BOLT-FLANGED-SMALL,6X14	โบลท์ 6X14 มม.	2

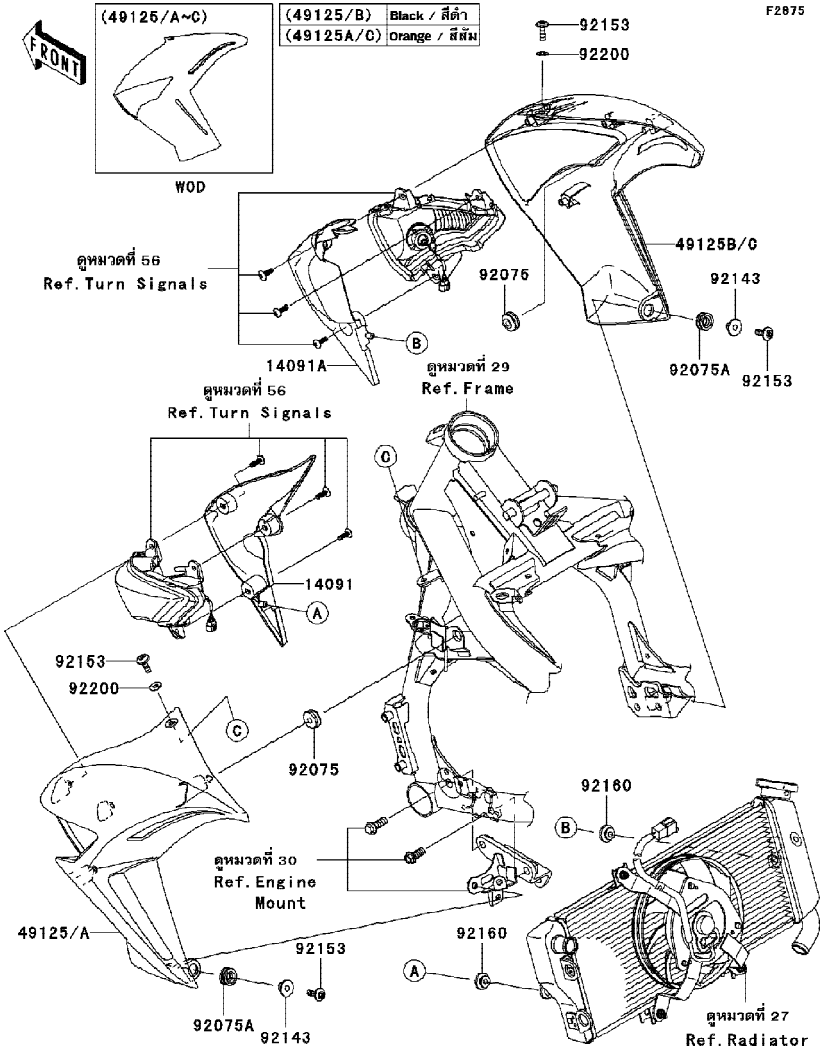

F2875

Ref No.	Part No. หมายเลขอะไหล่	Description-English ชื่ออะไหล่-อังกฤษ	Description-Thai ชื่ออะไหล่-ไทย	Quantity-ER650 '09 C9F
14091	14091-1590	COVER,SHROUD,LH	ฝาครอบเฟรม-ข้างซ้าย	1
14091A	14091-1591	COVER,SHROUD,RH	ฝาครอบเฟรม-ข้างขวา	1
49125	49125-0033-15Q	SHROUD,LH,M.D.BLACK	กระบังเครื่องยนต์ข้างซ้าย-สีดำ	1
49125A	49125-0033-15T	SHROUD,LH,C.B.ORANGE	กระบังเครื่องยนต์ข้างซ้าย-สีส้ม	1
49125B	49125-0034-15Q	SHROUD,RH,M.D.BLACK	กระบังเครื่องยนต์ข้างขวา-สีดำ	1
49125C	49125-0034-15T	SHROUD,RH,C.B.ORANGE	กระบังเครื่องยนต์ข้างขวา-สีส้ม	1
92075	92075-1067	DAMPER	ลูกยาง	2
92075A	92075-1634	DAMPER	ลูกยาง	2
92143	92143-1962	COLLAR	ปลอกรองสกรู	2
92153	92153-0816	BOLT,6X18	โบลท์ 6x18 มม.	4
92160	92160-1613	DAMPER	ลูกยาง	2
92200	92200-1388	WASHER,6.5X14X1	แหวนรอง 6.5X14X1 มม.	2

Kawasaki